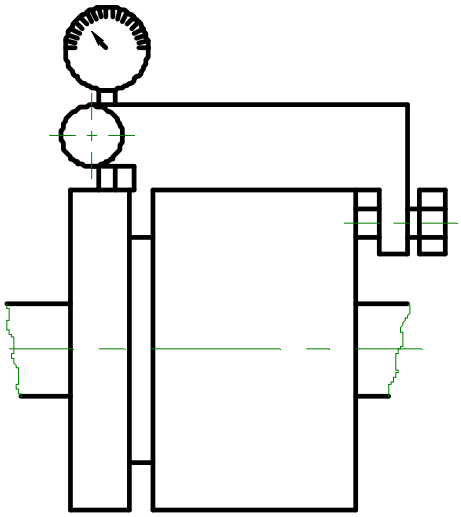

Рисунок 1-Приспособление для центровки

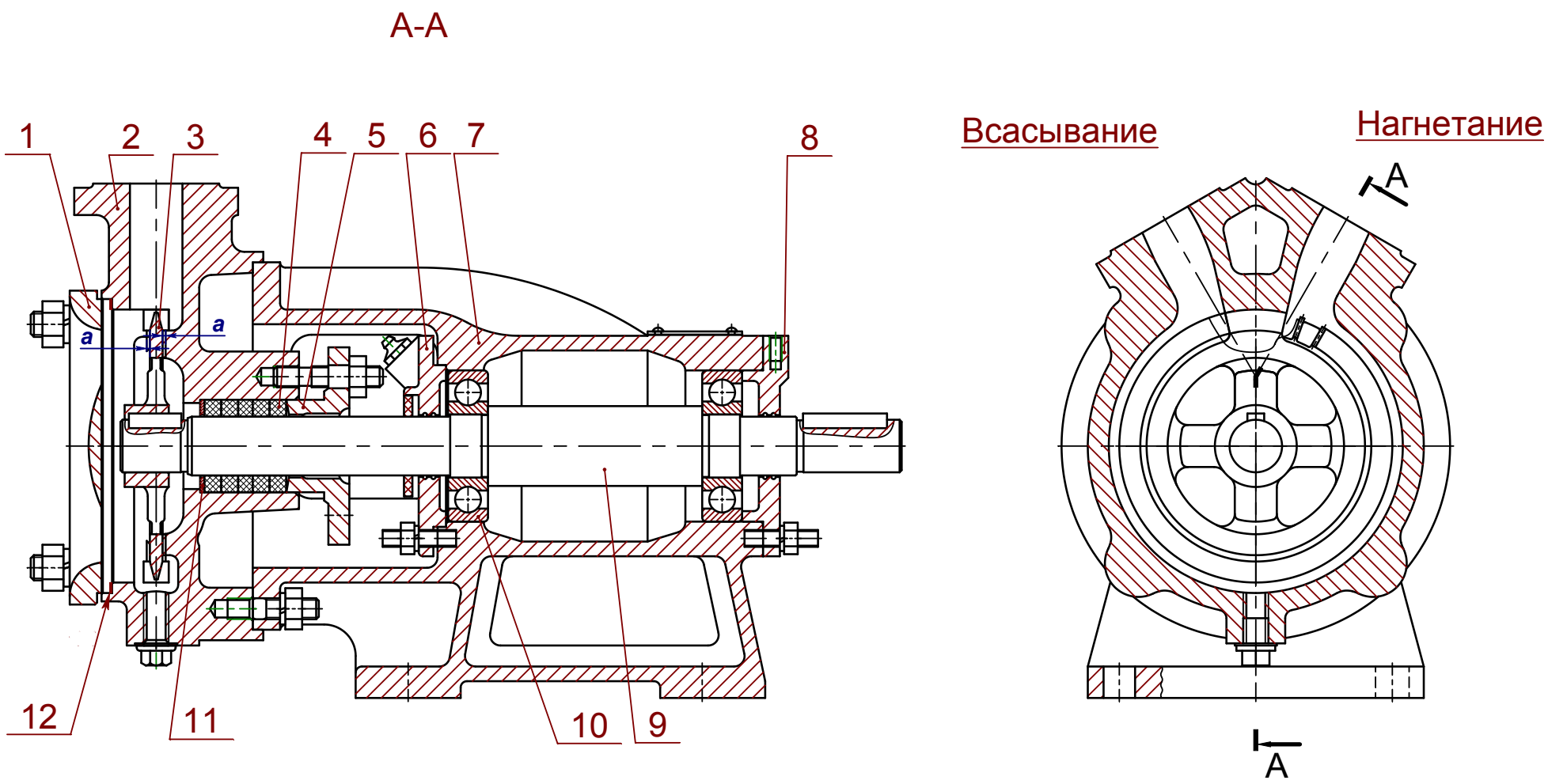

Рисунок 2 - Разрез насоса ВК

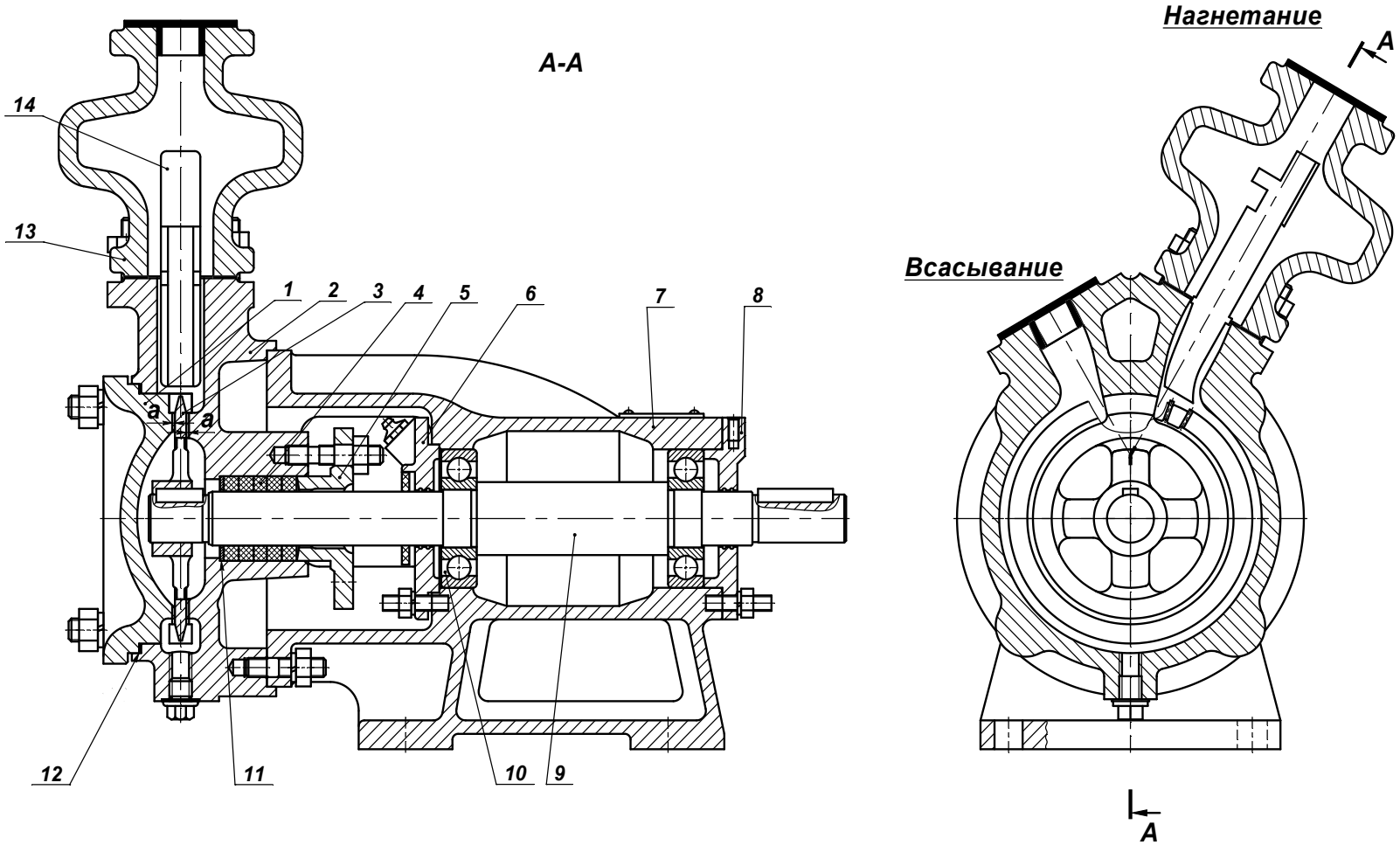

Рисунок 3 - Разрез насоса ВКС

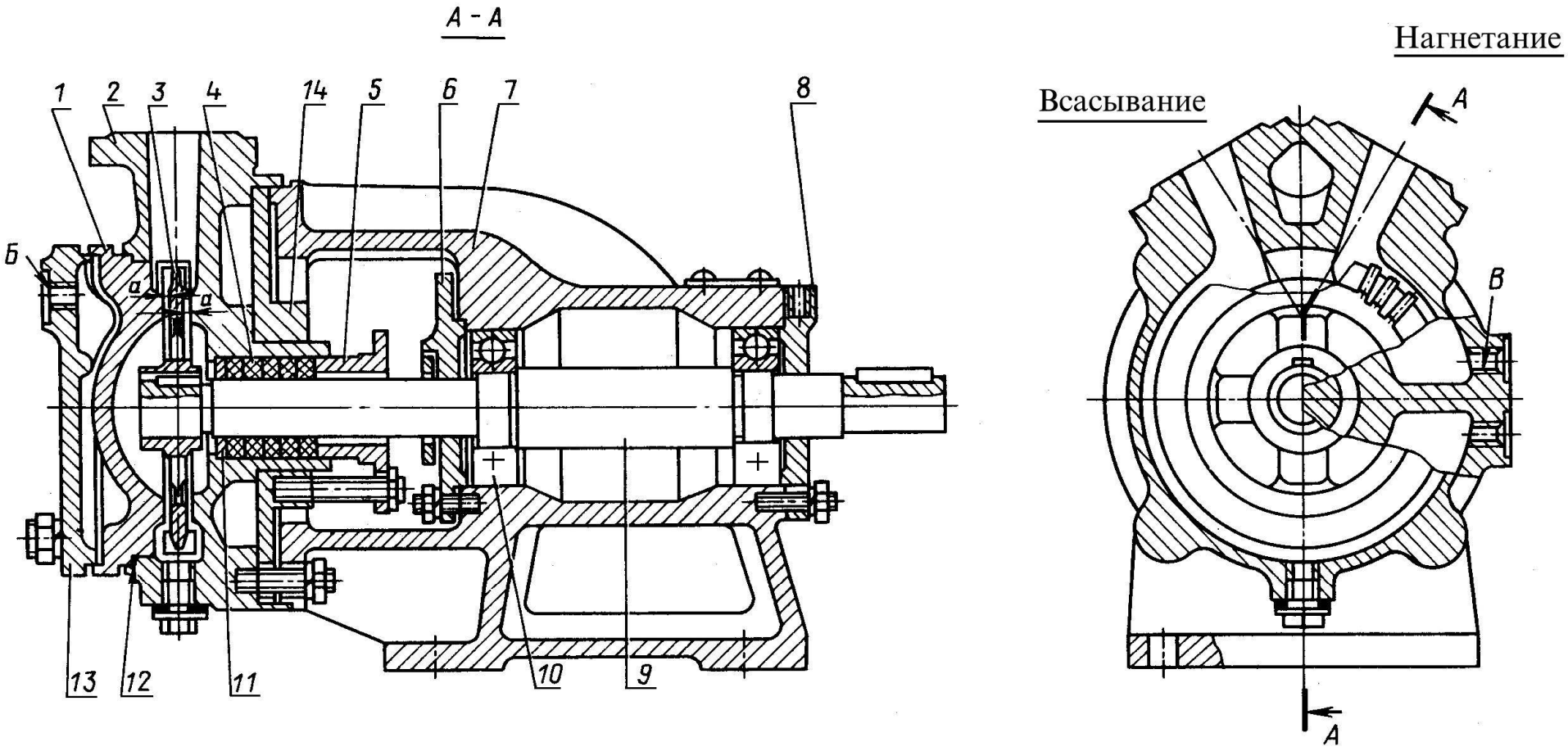

Рисунок 4 - Разрез насоса ВКО

Приложение А
(Справочное)
Характеристика насосов
ВК1/16; ВКС1/16; ВКО1/16
Жидкость-вода, плотность-1000 кг/м^3
Частота вращения-24с$^{-1}$ (1450об/мин)

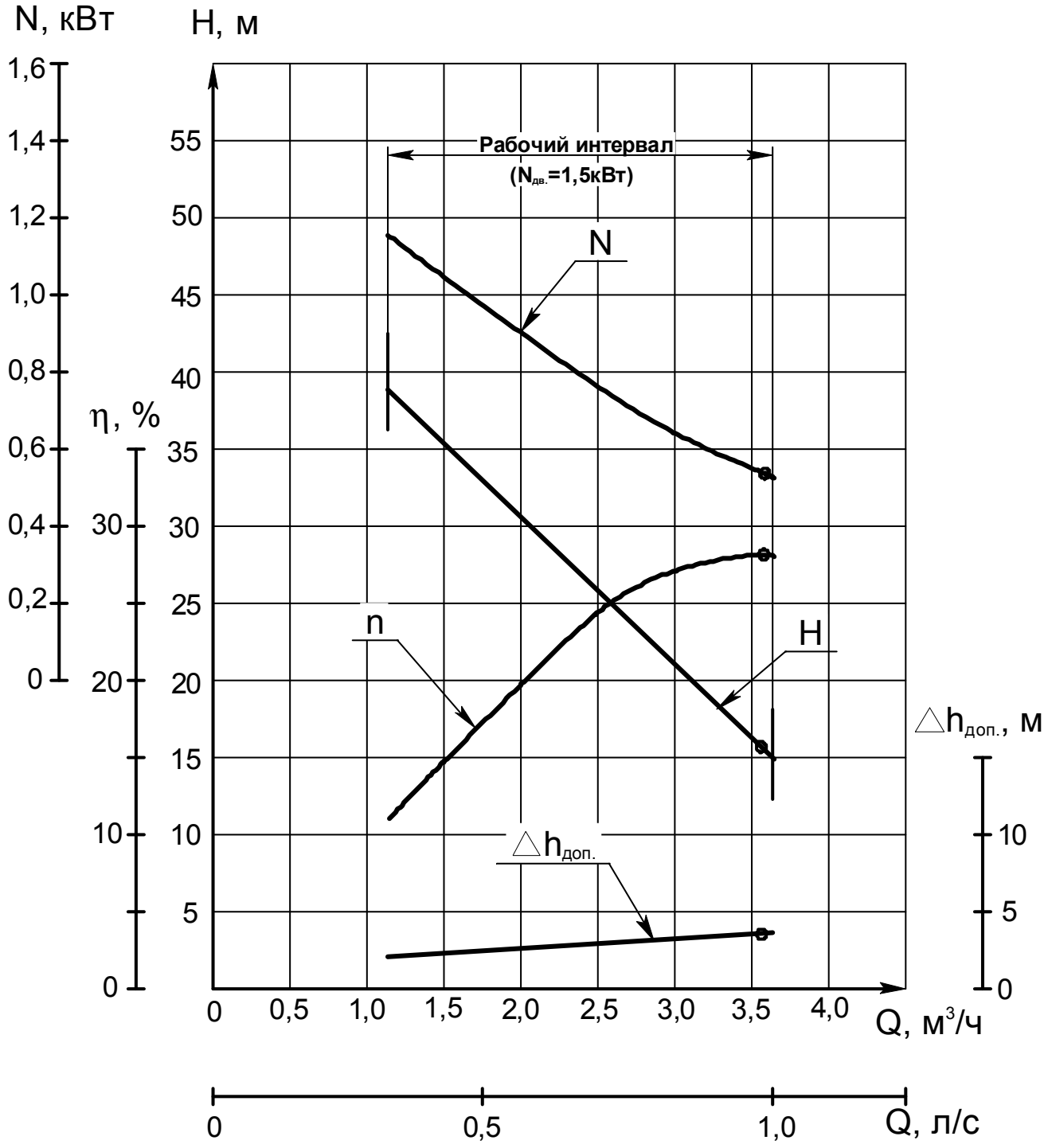

Продолжение приложения А
Характеристика насосов
ВК2/26; ВКС2/26; ВКО2/26
Жидкость-вода, плотность-1000 кг/м^3
Частота вращения-24с$^{-1}$ (1450об/мин)

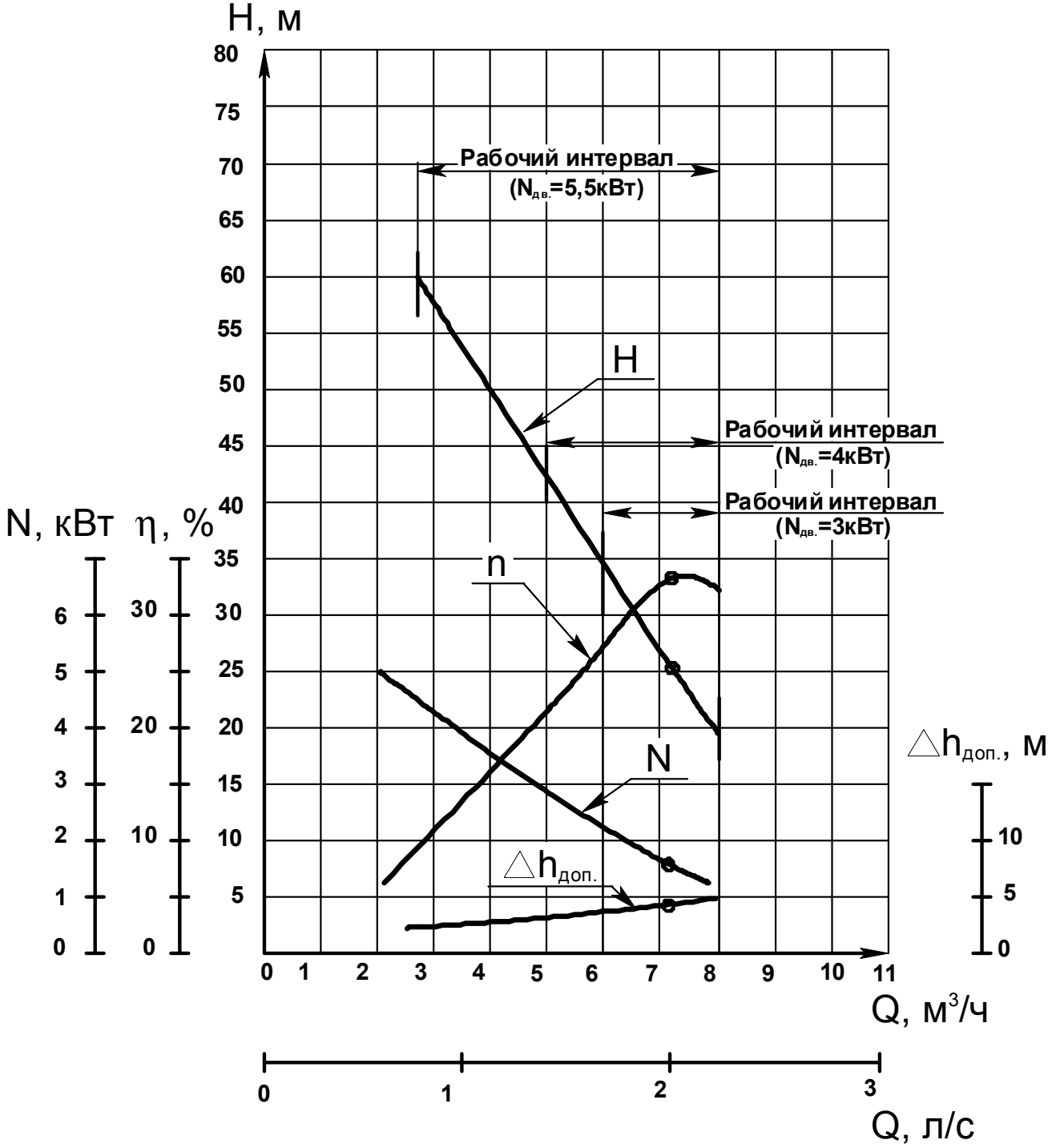

Продолжение приложения А
Характеристика насосов
ВК2/26; ВКС2/26; ВКО2/26
Жидкость-вода, плотность-1000 кг/м^3
Частота вращения-16с$^{-1}$ (970об/мин)

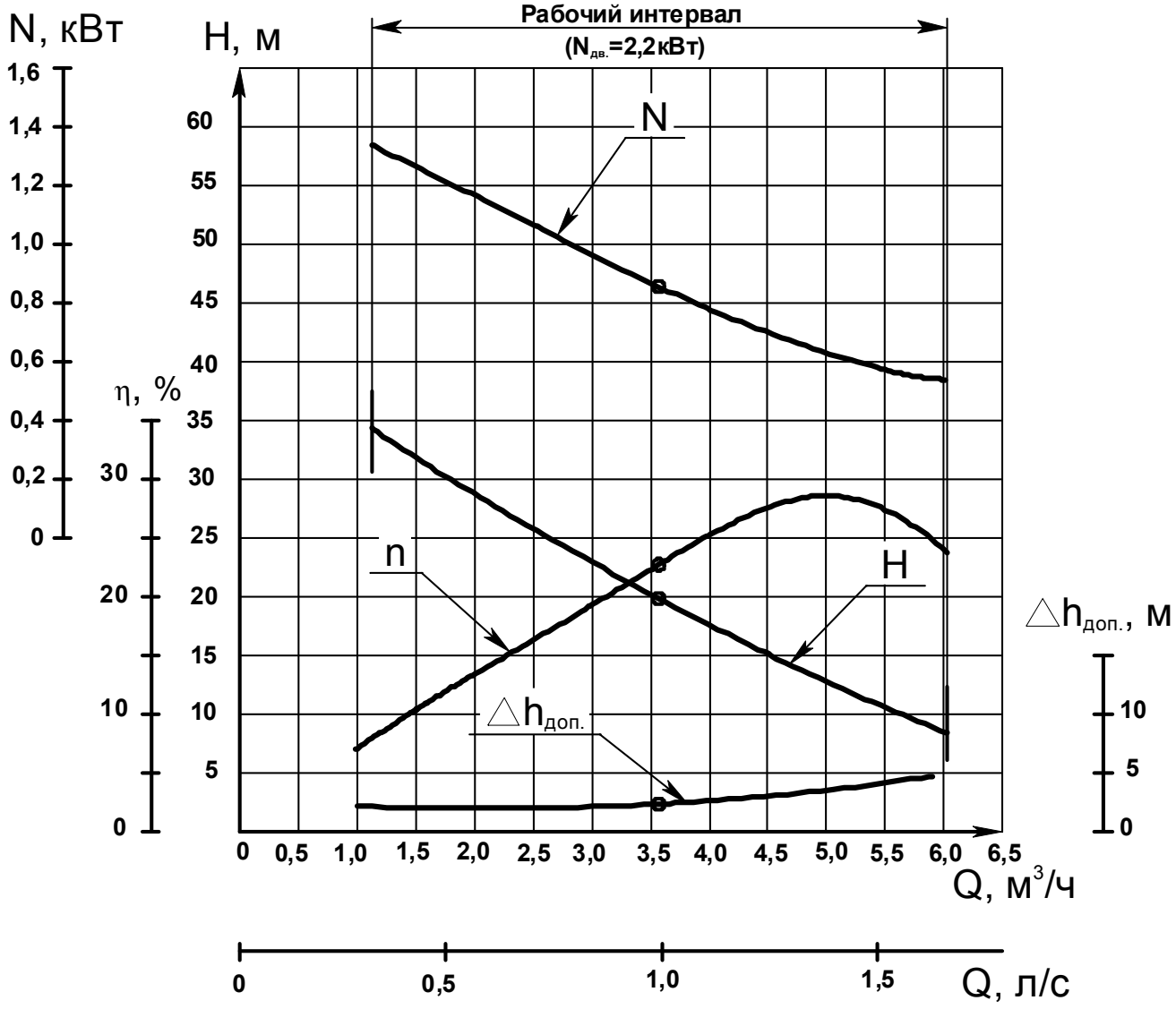

Продолжение приложения А
Характеристика насосов
ВК5/24; ВКС5/24; ВКО5/24
Жидкость-вода, плотность-1000 кг/м^3
Частота вращения-24с$^{-1}$ (1450об/мин)

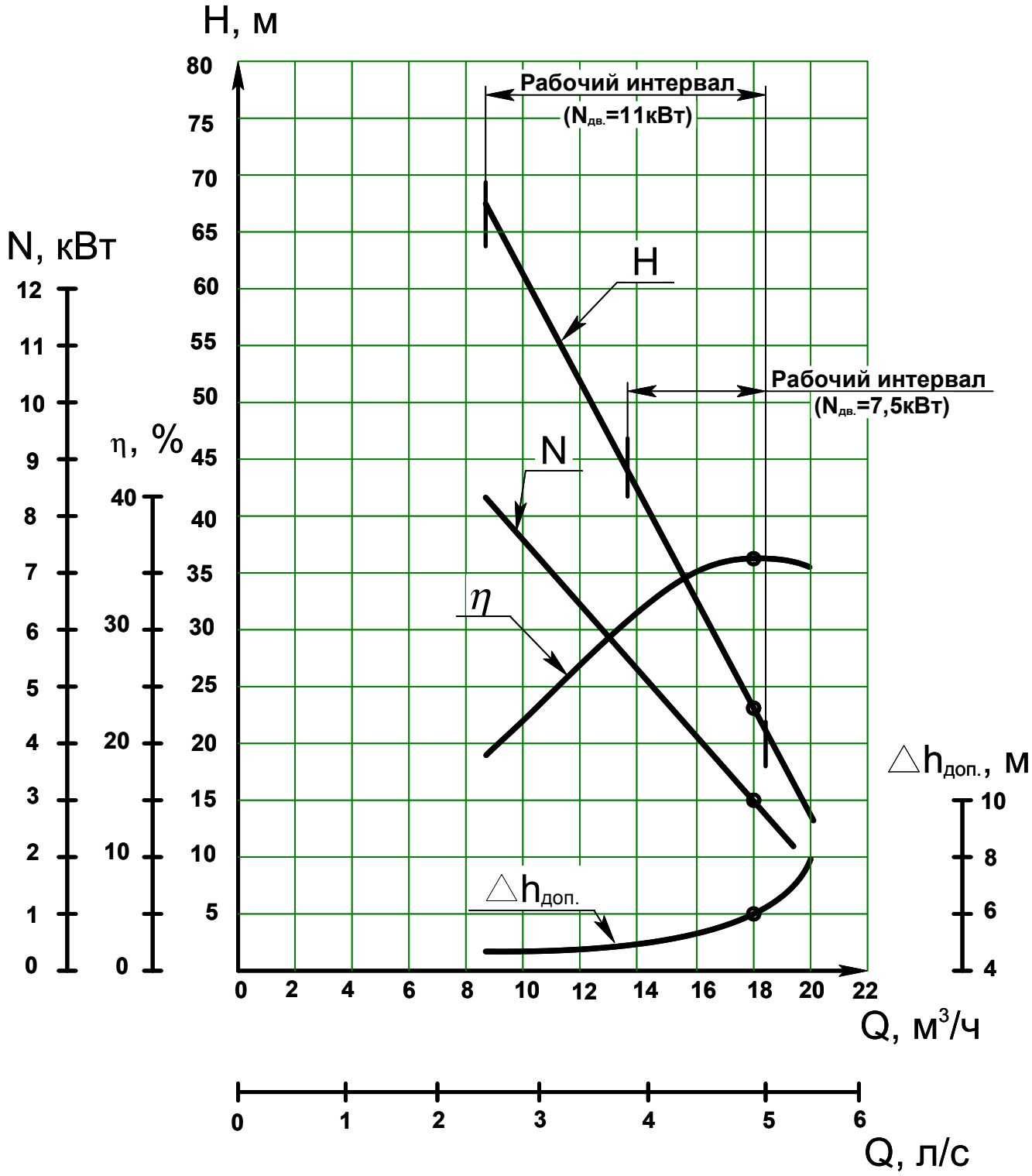

Продолжение приложения А
Характеристика насосов
ВК5/32; ВКС5/32; ВКО5/32
Жидкость-вода, плотность-1000 кг/м^3
Частота вращения-24с$^{-1}$ (1450об/мин)

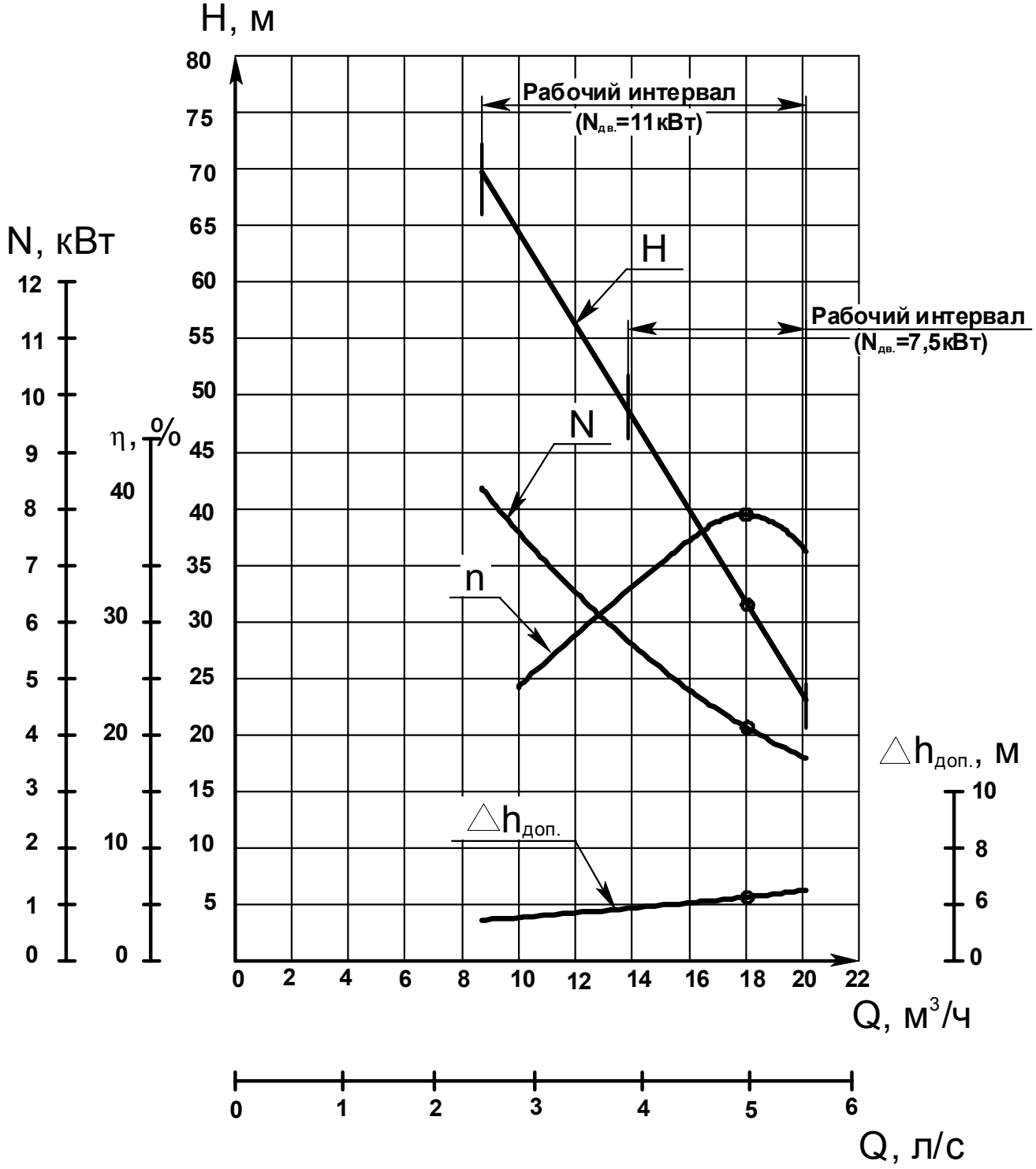

Продолжение приложения А
Характеристика насосов
ВК10/45; ВКС10/45; ВКО10/45
Жидкость-вода, плотность-1000 кг/м^3
Частота вращения-24с$^{-1}$ (1450об/мин)

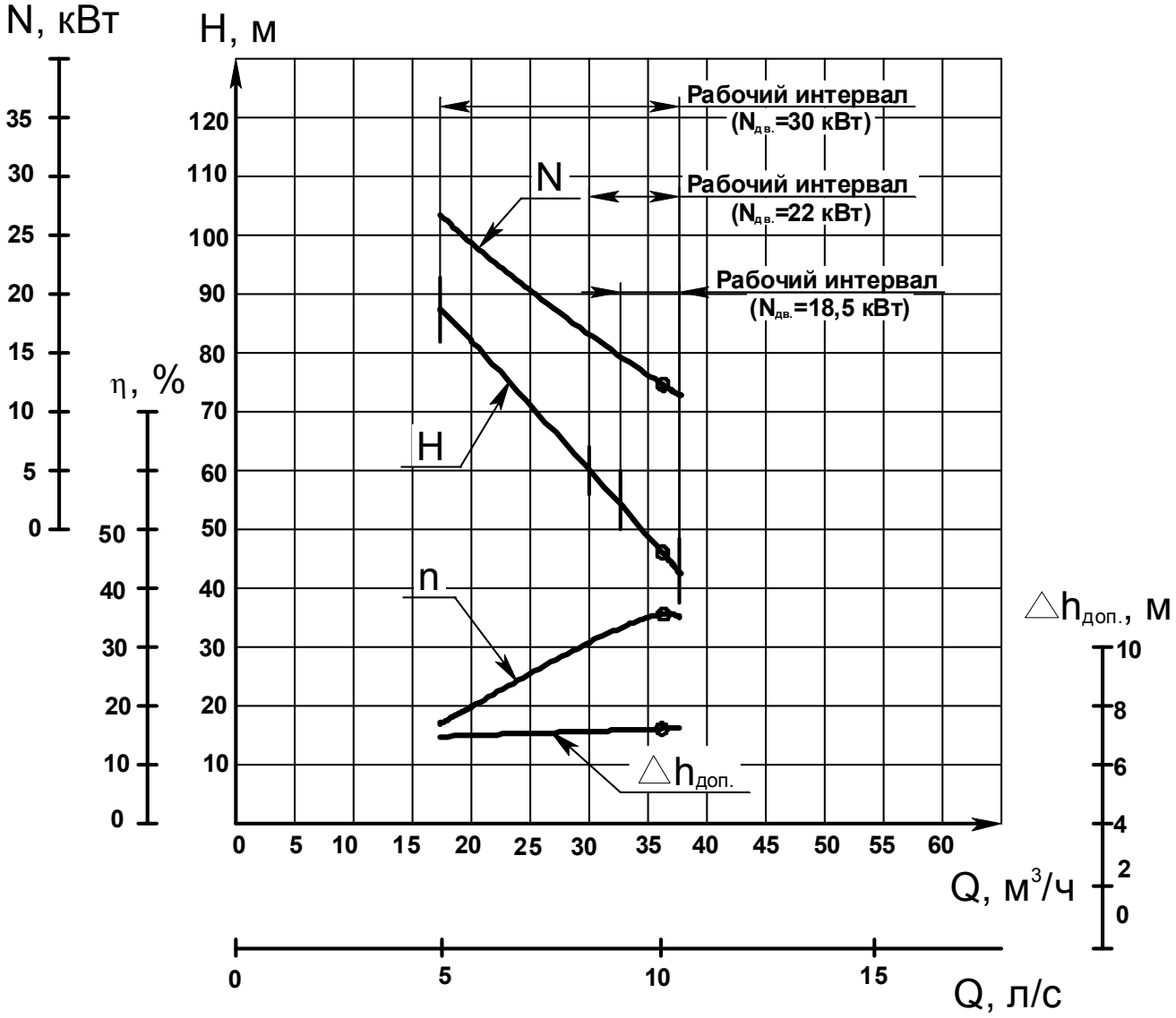

Продолжение приложения А

ВИБРОШУМОВЫЕ ХАРАКТЕРИСТИКИ

Гарантируемые виброшумовые характеристики агрегатов

<table>
<tr><td rowspan="2">Типоразмер агрегата</td><td rowspan="2">Уровень звука, дБА, на расстоянии 1м от наружного контура агрегата, не более</td><td colspan="2">Среднеквадратическое значение виброскорости, мм/с (логарифмический уровень вибрации, дБ, относительно 5 10^{-5}мм/с), не более</td></tr>
<tr><td>В октавных полосах частот в диапазоне от 8 до 63Гц в местах крепления агрегатов к фундаменту</td><td>В месте расположения подшипников, в плоскости перпендикулярной оси вращения насоса по трем взаимно перпендикулярным направлениям</td></tr>
<tr><td>ВК (ВКС, ВКО) 1/16</td><td rowspan="6">80</td><td rowspan="5">0,9(85)</td><td>1,58 (90)</td></tr>
<tr><td>ВК (ВКС, ВКО) 2/26</td><td>2,8 (95)</td></tr>
<tr><td>ВК (ВКС, ВКО) 4/28</td><td rowspan="4">4,5 (99)</td></tr>
<tr><td>ВК (ВКС, ВКО) 5/24</td></tr>
<tr><td>ВК (ВКС, ВКО) 5/32</td></tr>
<tr><td>ВК (ВКС, ВКО) 10/45</td><td>1,58 (90)</td></tr>
</table>

Гарантируемые виброшумовые характеристики агрегатов, предназначенных для установки на судах Морского и Речного флотов.

<table>
<tr><td rowspan="2">Типоразмер агрегата</td><td rowspan="2">Уровень звука, дБА, на расстоянии 1м от наружного контура агрегата, не более</td><td colspan="2">Среднеквадратическое значение виброскорости, мм/с (логарифмический уровень вибрации, дБ, относительно 5 10^{-5}мм/с), не более</td></tr>
<tr><td>В октавных полосах частот в диапазоне от 10 до 1000 Гц в местах крепления агрегатов к фундаменту</td><td>В месте расположения подшипников, в плоскости перпендикулярной оси вращения насоса по трем взаимно перпендикулярным направлениям</td></tr>
<tr><td>ВК, ВКС 1/16</td><td rowspan="6">80</td><td rowspan="5">0,9(85)</td><td>1,58 (90)</td></tr>
<tr><td>ВК, ВКС 2/26</td><td>2,8 (95)</td></tr>
<tr><td>ВК, ВКС 4/28</td><td rowspan="4">4,5 (99)</td></tr>
<tr><td>ВК, ВКС 5/24</td></tr>
<tr><td>ВК, ВКС 5/32</td></tr>
<tr><td>ВК, ВКС 10/45</td><td>1,58 (90)</td></tr>
</table>

Приложение Б
(обязательное)
Габаритный чертеж насосов ВК

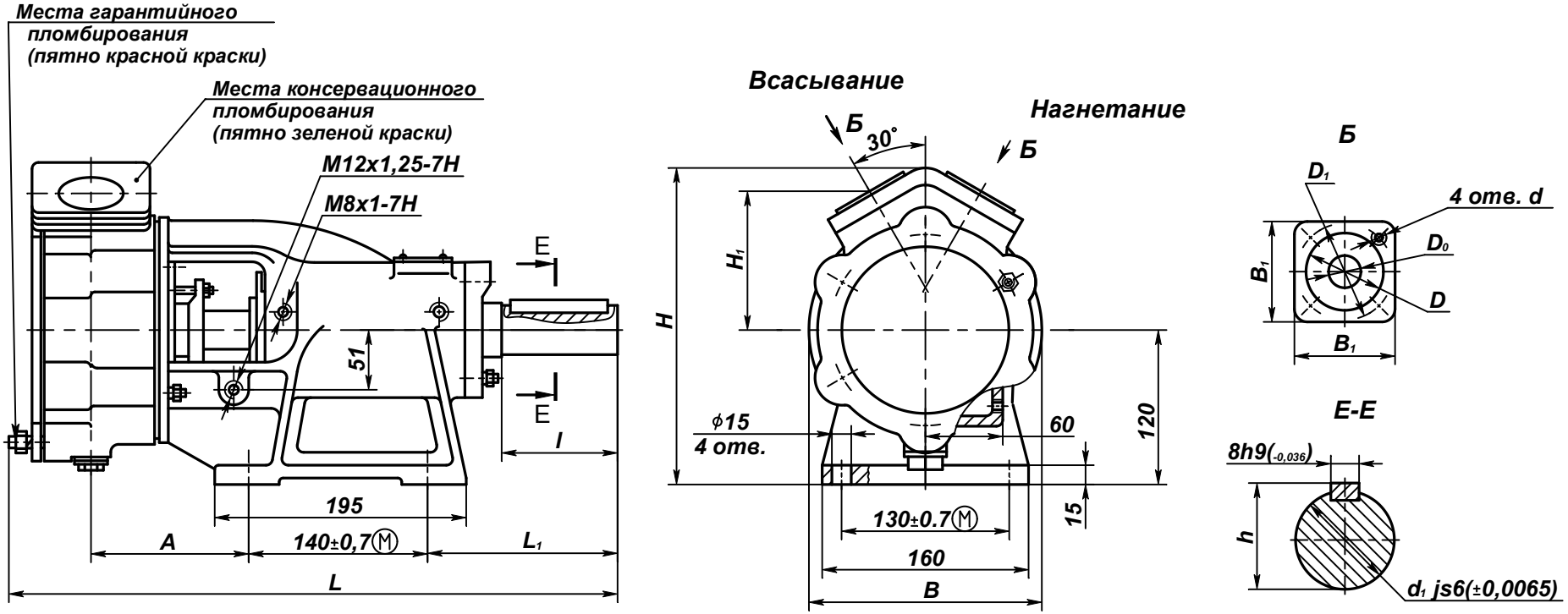

Размеры в мм.

Типоразмер насоса	L	L_1	B	B_1	H	H_1	A	D_0	D	D_1	d	d_1	h	l	Масса, кг, для исполнений		
															А	Б	К
ВК 1/16	413	95	185	78	250	108	122	25	60	75	M10	25	28	50	26,2	30,9	27,9
ВК 2/26	422		190	100		107		40	80	100	M12				29,7	33,5	31,8
ВК 4/28	434		204		254	110	126								28,0	36,8	34,9
ВК 5/24	440		217	108	260	115		50	90	110					33,7	39,4	38,3
ВК 5/32															32,0	39,4	38,3
ВК 10/45	479	112	243	125	270	121	135	65	110	130		28	31	60	44,0	49,8	47,3

Продолжение приложения Б
Габаритный чертеж насосов ВКС

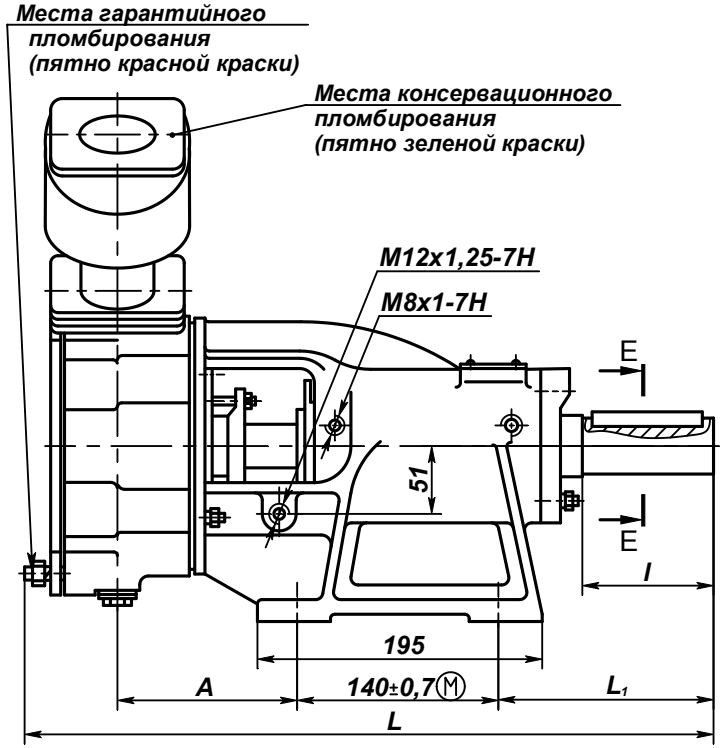

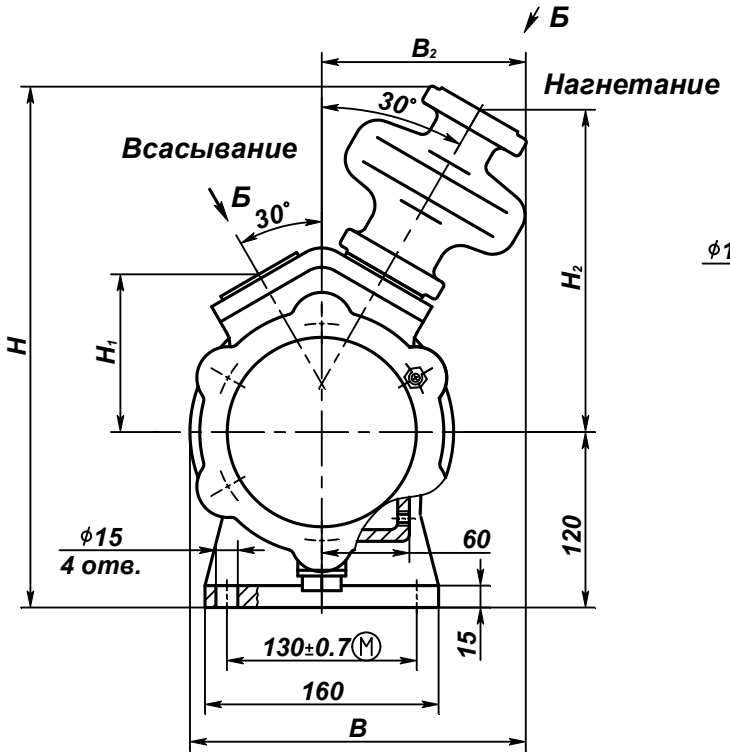

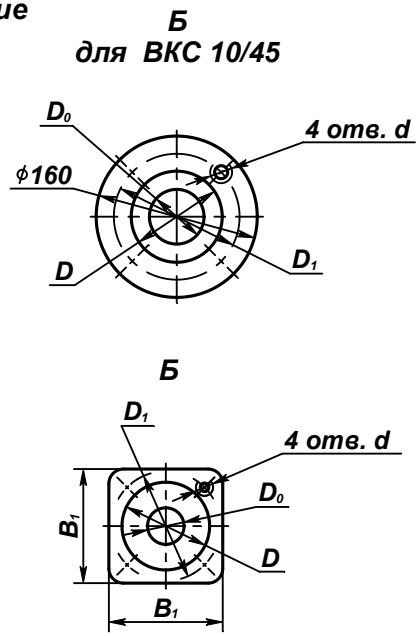

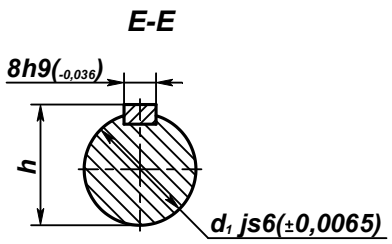

Размеры в мм.

Типоразмер насоса	L	L_1	B	B_1	B_2	H	H_1	H_2	A	D_0	D	D_1	d	d_1	h	l	Масса, кг, для исполнений		
																	А	Б	К
ВКС 1/16	420	95	233	78	140	360	108	221	122	25	60	75	M10	25	28	50	29,7	34,0	33,0
ВКС 2/26	427		250	100	155	370	107	220		40	80	100	M12				33,2	37,9	36,5
ВКС 4/28	434		260		160	366	110	223	126								35,6	39,0	38,0
ВКС 5/24	440		269	108	162	374	115	228		50	90	110					37,9	43,0	42,0
ВКС 5/32																			
ВКС 10/45	479	112	335	125	215	425	121	261	135	65	110	130		28	31	60	48,0	54,5	54,0

Продолжение приложения Б
Габаритный чертеж насосов ВКО

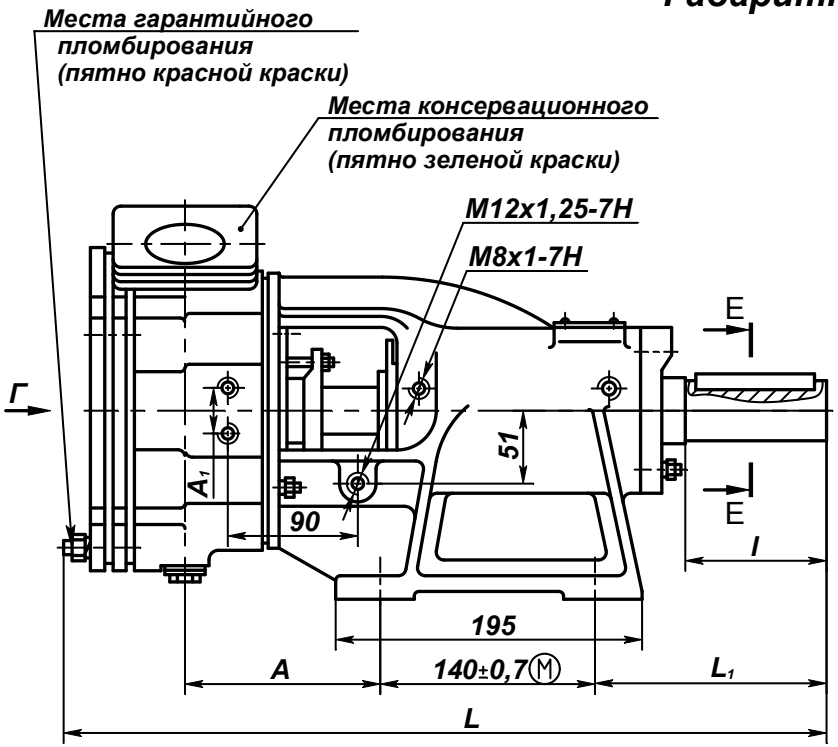

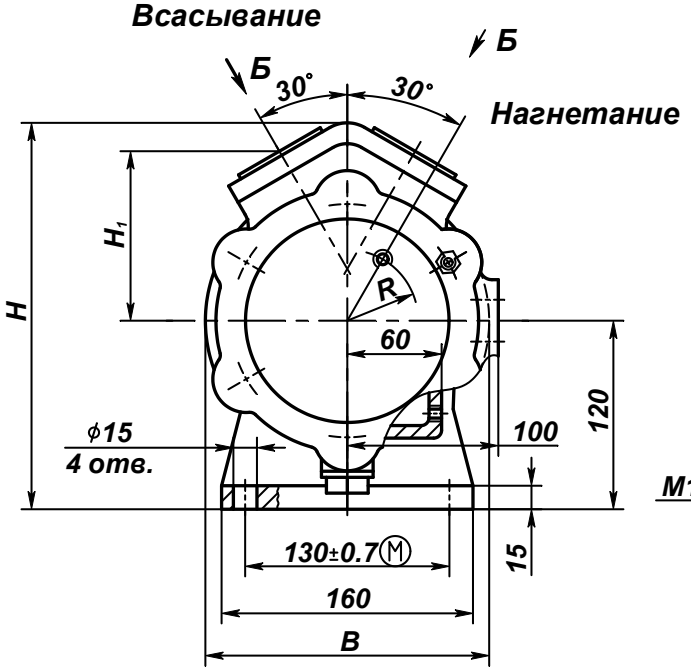

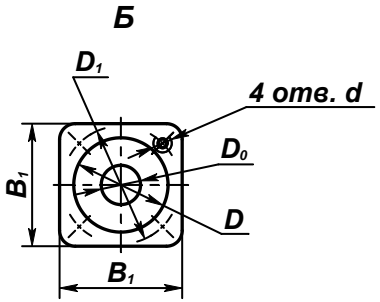

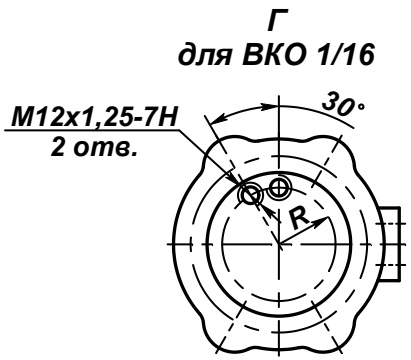

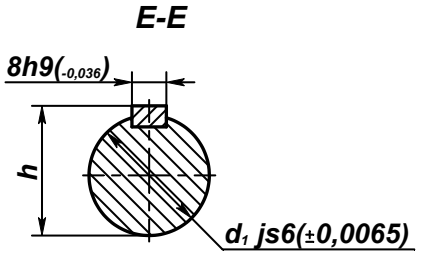

Размеры в мм.

Типоразмер насоса	L	L_1	B	B_1	H	H_1	A	A_1	D_0	D	D_1	d	d_1	h	l	R	Масса, кг, для исполнений A
ВКО 1/16	424	95	185	78	250	108	122	30	25	60	75	M10	25	28	50	55	29,8
ВКО 2/26	448			100		107			40	80	100	M12				68	32,4
ВКО 4/28	454		196		254	110	126									72	36,5
ВКО 5/24	460		210	108	260	115			50	90	110					79	40,0
ВКО 5/32																	
ВКО 10/45	508	112	240	125	270	121	143	60	65	110	130		28	31	60	87	50,0

Приложение В
(обязательное)
Габаритный чертеж агрегатов ВК

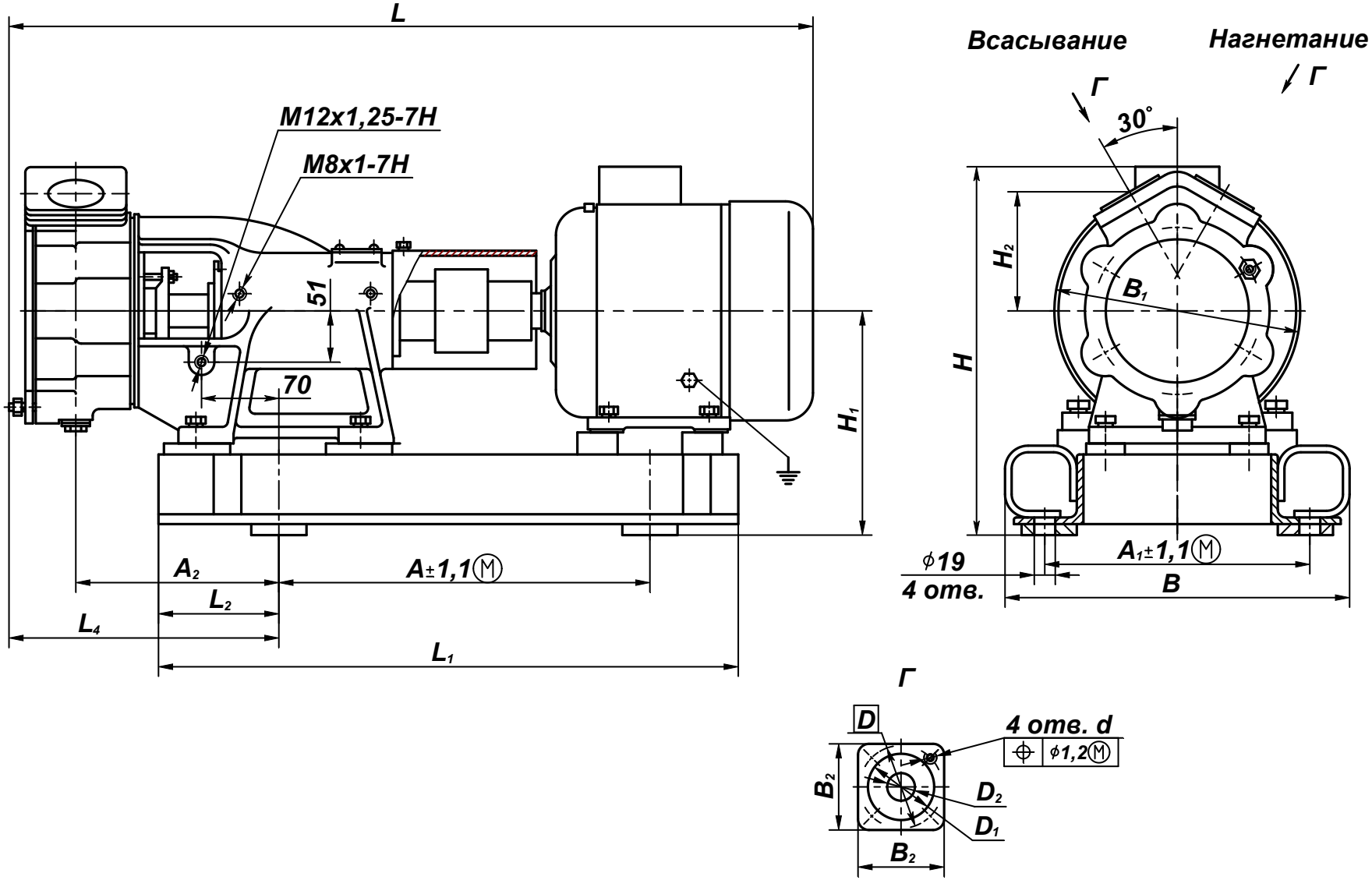

Продолжение приложения В

Габаритно-присоединительные размеры агрегатов ВК 1/16

Типоразмер двигателя	Мощ-ность двига-теля, кВт	Частота вращения (синхрон-ная) c^{-1} (об/мин)	Вид осно-вания	Размеры в мм																	
				L	L_1	L_2	L_3*	L_4	B	B_1	B_2	H	H_1	H_2	A	A_1	A_2	D	D_1	D_2	d
A80B4 5A80MB4 АИР80В4 АДМ80В4 5А80МВ4-0М2 АИР80В4-ОМ2	1,5	24(1450)	Рама	755	525	109	355	248	315	220	78	333	203	108	336	240	190	75	60	25	M10-7H
			Плита		545	117	367		292			315	185								
			Плита штамп.		510	102	349		332			310	180			285					

* Смотри приложение Г

Продолжение приложения В

Габаритно-присоединительные размеры агрегатов ВК 2/26

Типоразмер двигателя	Мощность двигателя, кВт	Частота вращения $с^{-1}$ (об/мин)	Вид основания	Размеры в мм																	
				L	L_1	L_2	L_3*	L_4	B	B_1	B_2	H	H_1	H_2	A	A_1	A_2	D	D_1	D_2	d
АИР100L6, АДМ100L6	2,2	16 (970)	Рама	835	580	102	433	257	300	240	100	344	198	107	379	250	190	100	80	40	M12-7H
			Плита		628	117	423		335			332	186		380	240					
			Плита штамп.		595	102	432		332			326	180		373	285					
А100L6, 5А100L6 ОМ2			Рама	863	580	102	433		300			370	198		379	250					
			Плита		628	117	423		335			363	186		380	240					
			Плита штамп.		595	102	432		332			357	180		373	285					
А100S4 5А100S4 ОМ2	3,0	24 (1450)	Рама	820	555	102	433		300			328	198		365	250					
			Плита штамп.		560		423		332			310	180		373	285					
АИР 100S4 АДМ 100S4			Рама	805	555		433		300			344	198		365	250					
			Плита штамп.		560		423		332			326	180		373	285					

* Смотри приложение Г

Продолжение приложения В

Габаритно-присоединительные размеры агрегатов ВК 2/26

Типоразмер двигателя	Мощность двигателя, кВт	Частота вращения $с^{-1}$ (об/мин)	Вид основания	Размеры в мм																		
				L	L_1	L_2	L_3*	L_4	B	B_1	B_2	H	H_1	H_2	A	A_1	A_2	D	D_1	D_2	d
АИР100L4 АДМ100L4 5А100L4ОМ2	4,0	24 (1450)	Рама	835	580	102	433	257	300	240	100	344	198	107	379	250	190	100	80	40	M12-7H
			Плита		628	117	423		335			332	186		380	240					
			Плита штамп.		595	102	432		332			326	180		373	285					
А100L4			Рама	863	580		433		300			370	198		379	250					
			Плита		628	117	423		335			363	186		380	240					
			Плита штамп.		595	102	432		332			357	180		373	285					
А112М4	5,5		Рама	925	630	109	497		290	250		388	203		413	240					
			Плита		650	117	474		292			383	198								
			Плита штамп.		620	102	480		370			365	180		400	325					
АИР112М4, АДМ112М4, АИРМ112М4ОМ2 АДМ112М4ОМ2			Рама	885	630	109	497		290			363	203		413	240					
			Плита		650	117	474		292			358	198								
			Плита штамп.		620	102	480		370			340	180		400	325					
АИРМ112М4			Рама		630	109	497		290			376	203		413	240					
			Плита		650	117	474		292			371	198								
			Плита штамп.		620	102	480		370			353	180		400	325					
5АМ112М4			Рама	930	630	109	497		290			371	203		413	240					
			Плита		650	117	474		292			366	198								
			Плита штамп.		620	102	480		370			348	180		400	325					

---

* Смотри приложение Г

Продолжение приложения В

Габаритно-присоединительные размеры агрегатов ВК 4/28

Типоразмер двигателя	Мощность двигателя, кВт	Частота вращения (синхронная) c^{-1} (об/мин)	Вид основания	Размеры в мм																	
				L	L_1	L_2	L_3*	L_4	B	B_1	B_2	H	H_1	H_2	A	A_1	A_2	D	D_1	D_2	d
АИР112М4 АИРМ112М4ОМ2 АДМ112М4ОМ2	5,5	24(1450)	Рама	895	630	109	477	269	290	245	100	361	203	110	413	240	195	100	80	40	M12-7H
			Плита		650	117	474		292			356	198								
			Плита штамп.		620	102	480		370			338	180		400	325					
5АМ112М4			Рама	942	630	109	477		290			371	203		413	240					
			Плита		650	117	474		292			366	198								
			Плита штамп.		620	102	480		370			348	180		400	325					
А112М4			Рама	937	630	109	477		290			388	203		413	240					
			Плита		650	117	474		292			383	198								
			Плита штамп.		620	102	480		370			365	180		400	325					
АДМ112М4			Рама	905	630	109	477		290			366	203		413	240					
			Плита		650	117	474		292			361	198								
			Плита штамп.		620	102	480		370			343	180		400	325					
А132S4	7,5		Рама	967	640		529		300			388	210		432	240					
			Плита		700	117	521		320			390	212								
АИРМ132S4 АИРМ132S4ОМ2			Рама	922	640	102	529		300			403	210								
			Плита		700	117	521		320			405	212								
АИР132S4			Рама	925	640	102	529		300			389	210								
			Плита		700	117	521		320			391	212								

* Смотри приложение Г

Продолжение приложения В

Габаритно-присоединительные размеры агрегатов ВК 5/24, 5/32

Типоразмер двигателя	Мощность двигателя, кВТ	Частота вращения (синхронная) c^{-1} (об/мин)	Вид основания	Размеры в мм																	
				L	L_1	L_2	L_3*	L_4	B	B_1	B_2	H	H_1	H_2	A	A_1	A_2	D	D_1	D_2	d
АИРМ132S4 АИРМ132S4ОМ2	7,5	24(1450)	Рама	928	640	102	529	275	300	258	108	403	210	115	432	240	195	110	90	50	M12-7H
			Плита		700	117	521		320			405	212								
А132S4			Рама	973	640	102	529		300			388	210								
			Плита		700	117	521		320			390	212								
АИРМ132М4 АИРМ132М4ОМ2	11		Рама	966	680	102	560		300			403	210		451						
			Плита		700	117	557		320			405	212		432						
А132М4			Рама	973	680	102	560		300			388	210		451						
			Плита		700	117	557		320			390	212		432						

* Смотри приложение Г

Продолжение приложения В

Габаритно-присоединительные размеры агрегатов ВК 10/45

Типоразмер двигателя	Мощность двигателя, кВт	Частота вращения (синхронная) c^{-1} (об/мин)	Вид основания	Размеры в мм																	
				L	L_1	L_2	L_3*	L_4	B	B_1	B_2	H	H_1	H_2	A	A_1	A_2	D	D_1	D_2	d
АИР160М4	18,5	24(1450)	Рама	1167	780	97	588	297	331	350	125	467	242	121	560	290	205	130	110	65	M12-7H
			Плита		860	117	685		430							315					
5А160М4 4АМ160М4ОМ2			Рама	1207	780	97	588		331			484				290					
			Плита		860	117	685		430							315					
АИР180S4 4АМ180S4 4АМ180S4ОМ2	22		Рама	1137	777	97	588		356			522	262								
А180S4			Рама	1152								507									
АИР180М4	30		Рама	1187	815		724					522									
			Плита		900	117	733		430												
4АМН180S4 4АМ180М4 4АМ180М4ОМ2			Рама	1087	815	97	724		356			552									
			Плита		900	117	733		430												
А180М4			Рама	1212	815	97	724		356			507									
			Плита		900	117	733		430												

* Смотри приложение Г

Продолжение приложения В

Типо-размер агрегата	Типоразмер двигателя	Масса, кг, для исполнений								
		А			Б			К		
		На раме	На плите	На плите штампов	На раме	На плите	На плите штампов	На раме	На плите	На плите штампов
ВК 1/16	А80В4	59	57	56	64	61	60	61	58	57
	5А80МВ4	58	56	55	63	60	59	60	57	56
	АИР80В4	57	55	54	62	59	58	59	56	55
	АДМ80В4	58	56	55	63	60	59	57	57	56
	5А80МВ4-ОМ2									
	АИР80В4-ОМ2	57	55	54	62	59	58	59	56	55
ВК 2/26	АИР100L6	71	76	72	75	80	76	73	79	75
	АДМ100L6	75	80	76	78	83	80	77	82	78
	А100L6									
	5А100L6 ОМ2									
	А100S4	65	-	67	69	-	71	67	-	69
	5А100S4 ОМ2									
	АИР100S4	67	-	69	71	-	73	69	-	71
	АДМ100S4	71	-	72	75	-	76	73	-	74
	АИР100L4	73	79	74	77	82	78	75	81	77
	АДМ100L4	77	83	79	81	86	82	79	85	81
	5А100L4-ОМ2	79	85	81	83	88	84	81	87	83
	А100L4	75	80	76	79	84	80	77	82	78
	А112М4	96	103	99	100	107	103	98	105	101
	АИР112М4	83	90	86	87	94	90	86	92	88
	АДМ112М4	91	98	93	95	102	97	93	100	96
	АИРМ112М4 ОМ2	94	101	97	98	105	101	97	103	99
	АДМ112М4ОМ2									
	АИРМ112М4									
	5АМ112М4	101	108	104	105	112	108	104	110	106
ВК 4/28	АИР112М4	87	94	89	96	102	98	94	100	96
	АИРМ112М4 ОМ2									
	АДМ112М4ОМ2									
	5АМ112М4	100	107	102	109	115	111	107	113	109
	А112М4	82	89	84	91	97	93	89	95	91
	АДМ112М4	90	97	92	99	105	101	97	103	99
	А132S4	99	108	-	107	118	-	105	116	-
	АИРМ132S4	117	127	-	125	136	-	123	134	-
	АИРМ132S4ОМ2									
	АИР132S4	108	119	-	117	127	-	115	126	-
ВК 5/24 ВК 5/32	АИРМ132S4	123	133	-	128	138	-	127	137	-
	АИРМ132S4ОМ2									
	А132S4	105	115	-	110	120	-	109	119	-
	АИРМ132М4	136	146	-	142	152	-	141	151	-
	АИРМ132М4ОМ2									
	А132М4	113	123	-	118	129	-	117	127	-

Продолжение приложения В

Типо-размер агрегата	Типоразмер двигателя	Масса, кг, для исполнений								
		А			Б			К		
		На раме	На плите	На плите штампов	На раме	На плите	На плите штампов	На раме	На плите	На плите штампов
ВК 10/45	АИР160М4	214	215	-	220	221	-	218	219	-
	5А160М4	212	213	-	218	219	-	216	217	-
	4АМ160М4ОМ2	215	216	-	221	222	-	219	220	-
	АИР180S4	244	-	-	250	-	-	248	-	-
	А180S4	231	-	-	237	-	-	235	-	-
	4АМ180S4	245	216	-	252	-	-	250	-	-
	4АМ180S4ОМ2									
	АИР180М4	264	265	-	270	271	-	268	269	-
	4АМН180S4	244	245	-	250	251	-	248	249	-
	4АМ180М4	264	265	-	270	271	-	268	269	-
	4АМ180М4ОМ2									
	А180М4									

Продолжение приложения В
Габаритный чертеж агрегатов ВКС

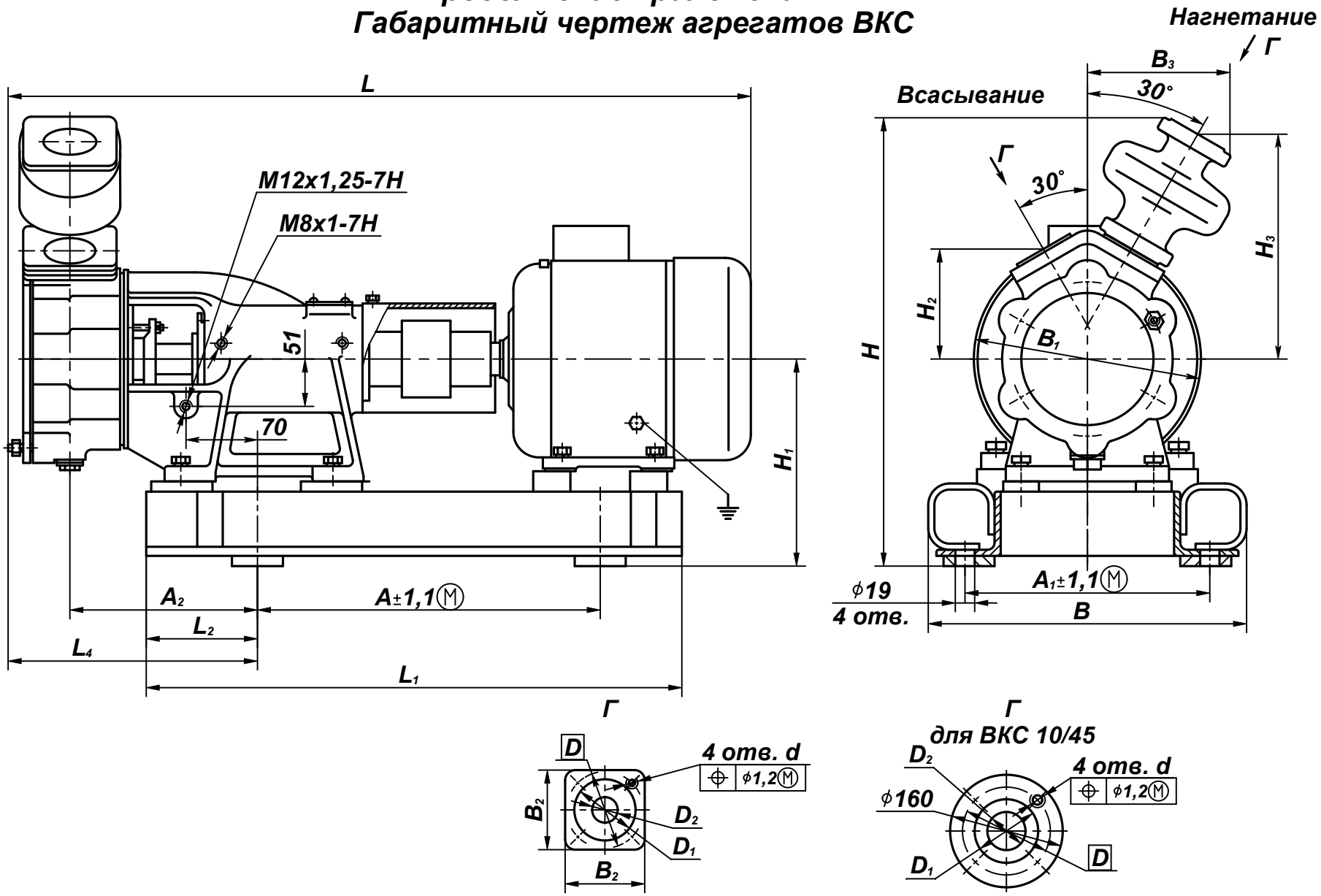

Продолжение приложения В

Габаритно-присоединительные размеры агрегатов ВКС 1/16

Типоразмер двигателя	Мощность двигателя, кВт	Частота вращения (синхронная) c^{-1} (об/мин)	Вид основания	Размеры в мм																			
				L	L_1	L_2	L_3*	L_4	B	B_1	B_2	B_3	H	H_1	H_2	H_3	A	A_1	A_2	D	D_1	D_2	d
A80B4 5A80MB4 АИР80В4 АДМ80В4 5А80МВ4-ОМ2 АИР80В4-ОМ2	1,5	24(1450)	Рама	762	525	109	355	255	315	220	78	140	443	203	108	221	336	240	190	75	60	25	M10-7H
			Плита		545	117	367		292				425	185									
			Плита штамп.		510	102	349		332				420	180				285					

* Смотри приложение Г

Продолжение приложения В

Габаритно-присоединительные размеры агрегатов ВКС 2/26

Типоразмер двигателя	Мощ-ность двига-теля, кВт	Частота вращения (синхрон-ная) c^{-1} (об/мин)	Вид осно-вания	Размеры в мм																				
				L	L_1	L_2	L_3*	L_4	B	B_1	B_2	B_3	H	H_1	H_2	H_3	A	A_1	A_2	D	D_1	D_2	d
АИР100 L6 АДМ100 L6	2,2	16(970)	Рама	840	580	102	433	262	300	240	100	155	448	198	107	220	379	250	192	100	80	40	M12-7H
			Плита		628	117	423		335				436	186			380	240					
			Плита штамп.		595	102	432		332				430	180			373	285					
А100 L6 5А100L6ОМ2			Рама	870	580		433		300				448	198			379	250					
			Плита		628	117	423		335				436	186			380	240					
			Плита штамп.		595	102	432		332				430	180			373	285					
А100 S4 5А100S4ОМ2	3	24(1450)	Рама	825	555		433		300				448	198			365	250					
			Плита штамп.		560		423		332				430	180			373	285					
АИР 100S4 АДМ 100S4			Рама	808	555		433		300				448	198			365	250					
			Плита штамп.		560		423		332				430	180			373	285					

* Смотри приложение Г

Продолжение приложения В

Габаритно-присоединительные размеры агрегатов ВКС 2/26

Типоразмер двигателя	Мощность двигателя, кВт	Частота вращения (синхронная) c^{-1} (об/мин)	Вид основания	Размеры в мм																				
				L	L_1	L_2	L_3*	L_4	B	B_1	B_2	B_3	H	H_1	H_2	H_3	A	A_1	A_2	D	D_1	D_2	d
АИР100 L4 АДМ100 L4 5А100L4 ОМ2	4	24(1450)	Рама	840	580	102	433	262	300	240	100	155	448	198	107	220	379	250	192	100	80	40	M12-7H
			Плита		628	117	423		335				436	186			380	240					
			Плита штамп.		595	102	432		332				430	180			373	285					
А100 L4			Рама	868	580		433		300				448	198			379	250					
			Плита		628	117	423		335				436	186			380	240					
			Плита штамп.		595	102	432		332				430	180			373	285					
А112 М4	5,5		Рама	930	630	109	497		290	250			453	203			413	240					
			Плита		650	117	474		292				448	198									
			Плита штамп.		620	102	480		370				430	180			400	325					
АИР112 М4 АДМ112 М4 АИРМ112М4ОМ2 АДМ112М4ОМ2			Рама	888	630	109	497		290				453	203			413	240					
			Плита		650	117	474		292				448	198									
			Плита штамп.		620	102	480		370				430	180			400	325					
АИРМ112 М4			Рама	890	630	109	497		290				453	203			413	240					
			Плита		650	117	474		292				448	198									
			Плита штамп.		620	102	480		370				430	180			400	325					
5АМ112 М4			Рама	935	630	109	497		290				453	203			413	240					
			Плита		650	117	474		292				448	198									
			Плита штамп.		620	102	480		370				430	180			400	325					

* Смотри приложение Г

Продолжение приложения В

Габаритно-присоединительные размеры агрегатов ВКС 4/28

Типоразмер двигателя	Мощность двигателя, кВт	Частота вращения (синхронная) c^{-1} (об/мин)	Вид основания	Размеры в мм																				
				L	L_1	L_2	L_3*	L_4	B	B_1	B_2	B_3	H	H_1	H_2	H_3	A	A_1	A_2	D	D_1	D_2	d
АИР112 М4 АИРМ112М4ОМ2 АДМ112М4ОМ2	5,5	24(1450)	Рама	895	630	109	477	269	290	245	100	160	449	203	110	223	413	240	195	100	80	40	M12-7H
			Плита		650	117	474		292				444	198									
			Плита штамп.		620	102	480		370				426	180			400	325					
5АМ112 М4			Рама	942	630	109	477		290				449	203			413	240					
			Плита		650	117	474		292				444	198									
			Плита штамп.		620	102	480		370				426	180			400	325					
А112 М4			Рама	937	630	109	477		290				449	203			413	240					
			Плита		650	117	474		292				444	198									
			Плита штамп.		620	102	480		370				426	180			400	325					
АДМ112 М4			Рама	905	630	109	477		290				449	203			413	240					
			Плита		650	117	474		292				444	198									
			Плита штамп.		620	102	480		370				426	180			400	325					
А132 S4	7,5		Рама	967	640		529		300				456	210			432	240					
			Плита		700	117	521		320				458	212									
АИРМ132 S4 АИРМ132S4ОМ2			Рама	922	640	102	529		300				456	210									
			Плита		700	117	521		320				458	212									
АИР132 S4			Рама	925	640	102	529		300				456	210									
			Плита		700	117	521		320				458	212									

* Смотри приложение Г

Продолжение приложения В

Габаритно-присоединительные размеры агрегатов ВКС 5/24, 5/32

Типоразмер двигателя	Мощность двигателя, кВт	Частота вращения (синхронная) c^{-1} (об/мин)	Вид основания	Размеры в мм																				
				L	L_1	L_2	L_3*	L_4	B	B_1	B_2	B_3	H	H_1	H_2	H_3	A	A_1	A_2	D	D_1	D_2	d
АИРМ132S4 АИРМ132S4ОМ2	7,5	24(1450)	Рама	928	640	102	529	275	300	258	108	162	464	210	115	228	432	240	195	110	90	50	M12-7H
			Плита		700	117	521		320				466	212									
А132 S4			Рама	973	640	102	529		300				464	210									
			Плита		700	117	521		320				466	212									
АИРМ132М4 АИРМ132М4ОМ2	11		Рама	966	680	102	560		300				464	210			451						
			Плита		700	117	557		320				466	212			432						
А132 М4			Рама	973	680	102	560		300				464	210			451						
			Плита		700	117	557		320				466	212			432						

* Смотри приложение Г

Продолжение приложения В

Габаритно-присоединительные размеры агрегатов ВКС 10/45

Типоразмер двигателя	Мощность двигателя, кВт	Частота вращения (синхронная) c^{-1} (об/мин)	Вид основания	Размеры в мм																				
				L	L_1	L_2	L_3*	L_4	B	B_1	B_2	B_3	H	H_1	H_2	H_3	A	A_1	A_2	D	D_1	D_2	d
АИР160М4	18,5	24(1450)	Рама	1167	780	97	588	297	331	350	125	215	547	242	121	261	560	290	205	130	110	65	M12-7H
			Плита		860	117	685		430									315					
5А160М4 4АМ160М4ОМ2			Рама	1207	780	97	588		331									290					
			Плита		860	117	685		430									315					
АИР180S4 4АМ180S4 4АМ180S4ОМ2	22		Рама	1137	777	97	588		356				567	262									
А180S4			Рама	1152																			
АИР180М4	30		Рама	1187	815		724																
			Плита		900	117	733		430														
4АМН180S4 4АМ180М4 4АМ180М4ОМ2			Рама	1087	815	97	724		356														
			Плита		900	117	733		430														
А180М4			Рама	1212	815	97	724		356														
			Плита		900	117	733		430														

* Смотри приложение Г

Продолжение приложения В

Типоразмер агрегата	Типоразмер двигателя	Масса, кг, для исполнений								
		А			Б			К		
		На раме	На плите	На плите штампов	На раме	На плите	На плите штампов	На раме	На плите	На плите штампов
ВКС 1/16	А80В4	63	60	59	67	64	64	66	63	63
	5А80МВ4	62	59	58	66	63	63	65	62	62
	АИР80В4	61	58	57	65	62	62	64	61	61
	АДМ80В4	62	59	58	66	63	63	65	62	62
	5А80МВ4ОМ2									
	АИР80В4ОМ2	61	58	57	65	62	62	64	61	61
ВКС 2/26	АИР100L6	74	80	75	79	84	80	78	84	80
	АДМ100L6	78	83	79	82	87	84	82	87	83
	А100L6									
	5А100L6ОМ2									
	А100S4	69	-	70	74	-	75	72	-	73
	5А100S4ОМ2									
	АИР100S4	71	-	72	76	-	77	74	-	75
	АДМ100S4	75	-	76	79	-	80	78	-	79
	АИР100L4	77	82	78	81	87	83	80	86	82
	АДМ100L4	81	86	82	85	91	86	84	90	85
	5А100L4ОМ2	83	88	84	88	93	89	87	92	88
	А100L4	78	84	79	83	88	84	82	87	83
	А112М4	100	107	102	105	111	107	104	110	106
	АИР112М4	87	114	89	96	98	94	91	97	93
	АДМ112М4	94	101	97	99	106	102	98	105	101
	АИРМ112М4ОМ2	98	105	100	103	109	105	102	108	104
	АДМ112М4ОМ2									
	АИРМ112М4									
	5АМ112М4	105	112	107	110	116	112	109	115	111
ВКС 4/28	АИР112М4	94	101	97	98	105	100	97	104	99
	АИРМ112М4ОМ2									
	АДМ112М4ОМ2									
	5АМ112М4	107	114	110	111	118	113	110	117	112
	А112М4	89	96	92	93	100	95	92	99	94
	АДМ112М4	97	104	100	101	108	103	100	107	102
	А132S4	106	116	-	110	120	-	109	119	-
	АИРМ132S4	124	134	-	128	138	-	127	137	-
	АИРМ132S4ОМ2									
	АИР132S4	116	126	-	119	130	-	118	129	-
ВКС 5/24 ВКС 5/32	АИРМ132S4	127	137	-	132	142	-	131	141	-
	АИРМ132S4ОМ2									
	А132S4	109	119	-	114	124	-	113	123	-
	АИРМ132М4	140	150	-	145	156	-	144	155	-
	АИРМ132М4ОМ2									
	А132М4	117	127	-	122	132	-	121	131	-

Продолжение приложения В

Типоразмер агрегата	Типоразмер двигателя	Масса, кг, для исполнений								
		А			Б			К		
		На раме	На плите	На плите штампов	На раме	На плите	На плите штампов	На раме	На плите	На плите штампов
ВКС 10/45	АИР160М4	218	219	-	225	226	-	224	223	-
	5А160М4	216	217	-	223	222	-	222	221	-
	4АМ160М4ОМ2									
	АИР180S4	248	-	-	255	-	-	254	-	-
	А180S4	235	-	-	242	-	-	241	-	-
	4АМ180S4									
	4АМ180S4ОМ2									
	АИР180М4	268	269	-	275	276	-	274	275	-
	4АМН180М4	248	249	-	255	256	-	254	255	-
	4АМ180М4	268	269	-	275	276	-	274	275	-
	4АМ180М4ОМ2									
	А180М4									

Продолжение приложения В
Габаритный чертеж агрегатов ВКО

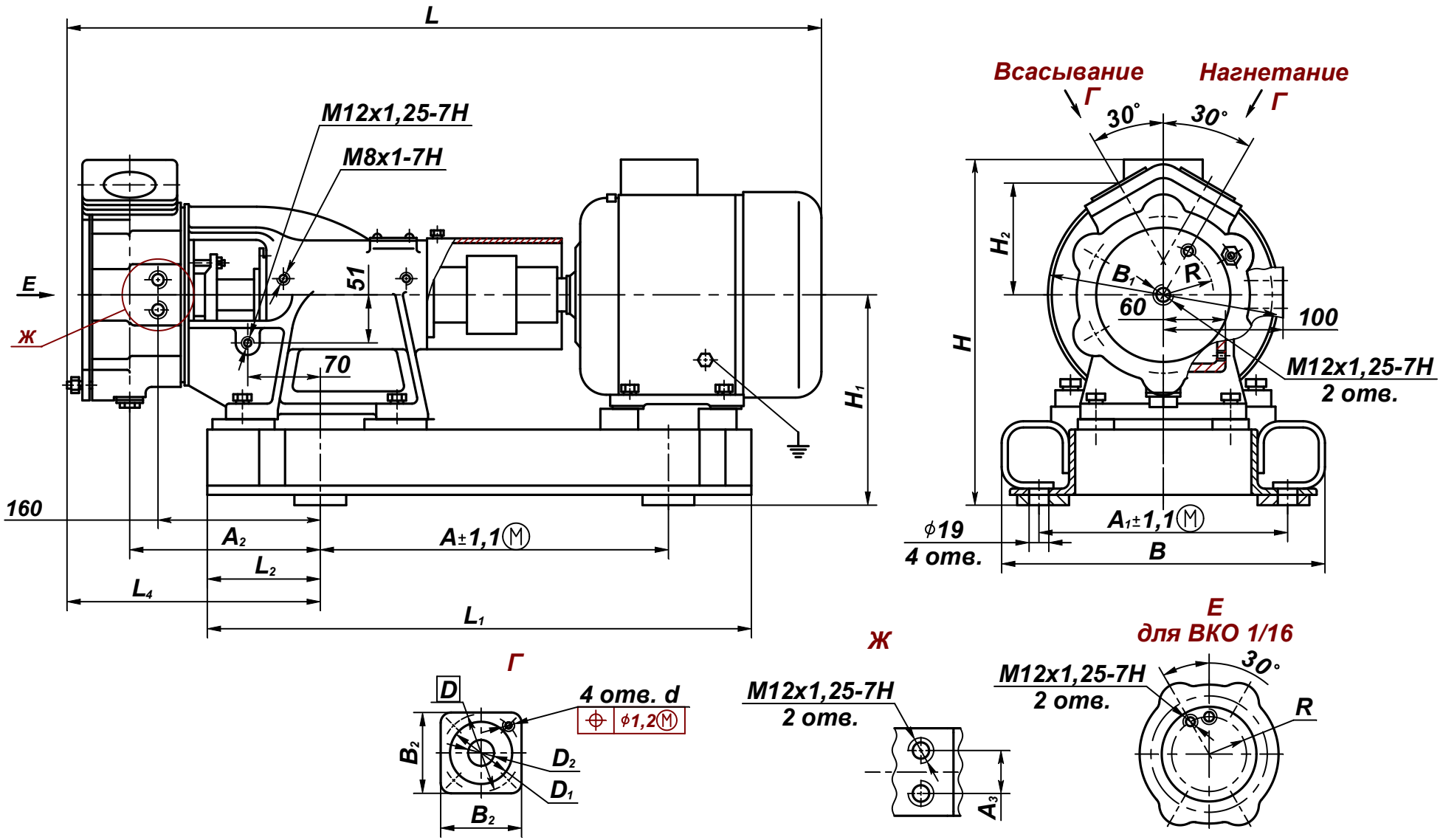

Продолжение приложения В

Габаритно-присоединительные размеры агрегатов ВКО 1/16

Типоразмер двигателя	Мощность двигателя, кВт	Частота вращения (синхронная) c^{-1} (об/мин)	Вид основания	Размеры в мм																			
				L	L_1	L_2	L_3*	L_4	B	B_1	B_2	H	H_1	H_2	A	A_1	A_2	A_3	D	D_1	D_2	d	R
A80B4 5A80MB4 АИР80В4 АДМ80В4	1,5	24(1450)	Рама	765	525	109	355	260	315	220	78	333	203	108	336	240	190	30	75	60	25	M10-7H	55
			Плита		545	117	367		292			315	185										
			Плита штамп.		510	102	349		332			310	180			285							

* Смотри приложение Г

Продолжение приложения В

Габаритно-присоединительные размеры агрегатов ВКО 2/26

Типоразмер двигателя-	Мощность дви-гателя, кВт	Частота враще-ния (синх-ронная) c^{-1} (об/мин)	Вид осно-вания	Размеры в мм																				
				L	L_1	L_2	L_3*	L_4	B	B_1	B_2	H	H_1	H_2	A	A_1	A_2	A_3	D	D_1	D_2	d	R
АИР100L6 АДМ100L6	2,2	16(970)	Рама	860	580	102	433	284	300	240	100	344	198	107	379	250	190	30	100	80	40	M12-7H	68
			Плита		628	117	423		335			332	186		380	240							
			Плита штамп.		595	102	432		332			326	180		373	285							
A100L6			Рама	890	580		433		300			370	198		379	250							
			Плита		628	117	423		335			363	186		380	240							
			Плита штамп.		595	102	432		332			357	180		373	285							
A100S4	3	24(1450)	Рама	845	555		433		300			328	198		365	250							
			Плита штамп.		560		423		332			310	180		373	285							
АИР100S4 АДМ100S4			Рама	830	555		433		300			344	198		365	250							
			Плита штамп.		560		423		332			326	180		373	285							

* Смотри приложение Г

Продолжение приложения В

Габаритно-присоединительные размеры агрегатов ВКО 2/26

Типоразмер двигателя	Мощность двигателя, кВт	Частота вращения (синхронная c^{-1} (об/мин)	Вид основания	Размеры в мм																				
				L	L_1	L_2	L_3	L_4	B	B_1	B_2	H	H_1	H_2	A	A_1	A_2	A_3	D	D_1	D_2	d	R
АИР100L4 АДМ100L4	4	24(1450)	Рама	860	580	102	433	284	300	240	100	344	198	107	379	250	190	30	100	80	40	M12-7H	68
			Плита		628	117	423		335			332	186		380	240							
			Плита штамп.		595	102	432		332			326	180		373	285							
А100L4			Рама	890	580		433		300			375	198		379	250							
			Плита		628	117	423		335			363	186		380	240							
			Плита штамп.		595	102	432		332			357	180		373	285							
А112М4	5,5		Рама	951	630	109	497		290	250		388	203		413	240							
			Плита		650	117	474		292			383	198										
			Плита штамп.		620	102	480		370			365	180		400	325							
АИР112М4 АДМ112М4			Рама	910	630	109	497		290			366	203		413	240							
			Плита		650	117	474		292			361	198										
			Плита штамп.		620	102	480		370			343	180		400	325							
АИРМ112М4			Рама		630	109	497		290			376	203		413	240							
			Плита		650	117	474		292			371	198										
			Плита штамп.		620	102	480		370			353	180		400	325							
5АМ112М4			Рама	950	630	109	497		290			371	203		413	240							
			Плита		650	117	474		292			366	198										
			Плита штамп.		620	102	480		370			348	180		400	325							

*Смотри приложение Г

Продолжение приложения В

Габаритно-присоединительные размеры агрегатов ВКО 4/28

Типоразмер двигателя	Мощность двигателя, кВт	Частота вращения (синхронная) c^{-1} (об/мин)	Вид основания	Размеры в мм																				
				L	L_1	L_2	L_3*	L_4	B	B_1	B_2	H	H_1	H_2	A	A_1	A_2	A_3	D	D_1	D_2	d	R
АИР112М4	5,5	24(1450)	Рама	915	630	109	477	290	290	245	100	361	203	110	413	240	196	30	100	80	40	M12-7H	72
			Плита		650	117	474		292			356	198										
			Плита штамп.		620	102	480		370			338	180		400	325							
5АМ112М4			Рама	962	630	109	477		290			371	203		413	240							
			Плита		650	117	474		292			366	198										
			Плита штамп.		620	102	480		370			348	180		400	325							
А112М4			Рама	957	630	109	477		290			388	203		413	240							
			Плита		650	117	474		292			383	198										
			Плита штамп.		620	102	480		370			365	180		400	325							
АДМ112М4			Рама	915	630	109	477		290			366	203		413	240							
			Плита		650	117	474		292			361	198										
			Плита штамп.		620	102	480		370			343	180		400	325							
А132S4	7,5		Рама	987	640		529		300			388	210		432	240							
			Плита		700	117	521		320			390	212										
АИРМ132S4			Рама	942	640	102	529		300			403	210										
			Плита		700	117	521		320			405	212										
АИР132S4			Рама	945	640	102	529		300			389	210										
			Плита		700	117	521		320			391	212										

* Смотри приложение Г

Продолжение приложения В

Габаритно-присоединительные размеры агрегатов ВКО 5/24; 5/32

Типоразмер двигателя	Мощность двигателя, кВт	Частота вращения (синхронная) c^{-1} (об/мин)	Вид основания	Размеры в мм																				
				L	L_1	L_2	L_3*	L_4	B	B_1	B_2	H	H_1	H_2	A	A_1	A_2	A_3	D	D_1	D_2	d	R
АИРМ132S4	7,5	24(1450)	Рама	948	640	102	541	296	300	258	108	403	210	115	432	240	196	30	110	90	50	M12-7H	79
			Плита		700	117	540		320			405	212										
А132S4			Рама	993	640	102	541		300			388	210										
			Плита		700	117	540		320			390	212										
АИРМ132М4	11		Рама	986	680	102	541		300			403	210		451								
			Плита		700	117	540		320			405	212		432								
А132М4			Рама	993	680	102	541		300			388	210		451								
			Плита		700	117	540		320			390	212		432								

* Смотри приложение Г

Продолжение приложения В

Габаритно-присоединительные размеры агрегатов ВКО 10/45

Типоразмер двигателя	Мощность двигателя, кВт	Частота вращения (синхронная) c^{-1} (об/мин)	Вид основания	Размеры в мм																				
				L	L_1	L_2	L_3*	L_4	B	B_1	B_2	H	H_1	H_2	A	A_1	A_2	A_3	D	D_1	D_2	d	R
АИР160М4	18,5	24(1450)	Рама	1196	780	97	690	325	331	350	125	467	242	121	560	290	213	60	130	110	65	M12-7H	87
			Плита		860	117	698		430							315							
5А160М4			Рама	1236	780	97	690		331			484				290							
			Плита		860	117	698		430							315							
АИР180S4 4АМ180S4	22		Рама	1166	777	97	690		356			522	262										
А180S4			Рама	1181								507											
АИР180М4	30		Рама	1216	815		735					522											
			Плита		900	117	740		430														
4АМН180S4 4АМ180М4			Рама	1116	815	97	735		356			552											
			Плита		900	117	740		430														
А180М4			Рама	1241	815	97	735		356			507											
			Плита		900	117	740		430														

* Смотри приложение Г

Продолжение приложения В

Типораз-мер агрегата	Типоразмер двигателя	Масса, кг, для исполнений		
		А		
		На раме	На плите	На плите штампов
ВКО 1/16	А80В4	63	60	59
	5А80МВ4	62	59	58
	АИР80В4	61	58	57
	АДМ80В4	62	59	58
ВКО 2/26	АИР100L6	74	80	75
	АДМ100L6	78	83	79
	А100L6			
	А100S4	69	-	69
	АИР100S4	71	-	71
	АДМ100S4	75	-	75
	АИР100L4	77	81	77
	АДМ100L4	81	85	81
	А100L4	78	83	78
	А112М4	100	106	101
	АИР112М4	87	113	88
	АДМ112М4	94	100	96
	АИРМ112М4	98	104	99
	5АМ112М4	105	111	106
ВКО 4/28	АИР112М4	94	100	96
	5АМ112М4	107	113	109
	А112М4	89	95	91
	АДМ112М4	97	103	99
	А132S4	106	115	-
	АИРМ132S4	124	133	-
	АИР132S4	116	125	-
ВКО 5/24 ВКО 5/32	АИРМ132S4	127	136	-
	А132S4	109	118	-
	АИРМ132М4	140	149	-
	А132М4	117	126	-
ВКО 10/45	АИР160М4	217	218	-
	5А160М4	215	216	-
	АИР180S4	247	-	-
	А180S4	234	-	-
	4АМ180S4	235	-	-
	АИР180М4	267	268	-
	4АМН180S4	247	248	-
	4АМ180М4	267	268	-
	А180М4			

Приложение Г
(обязательное)
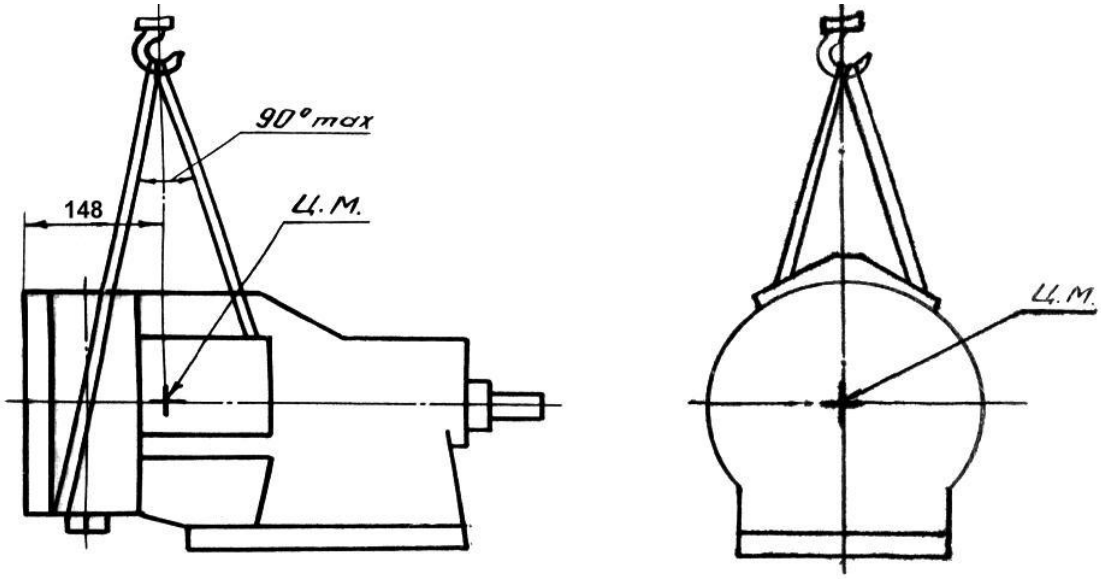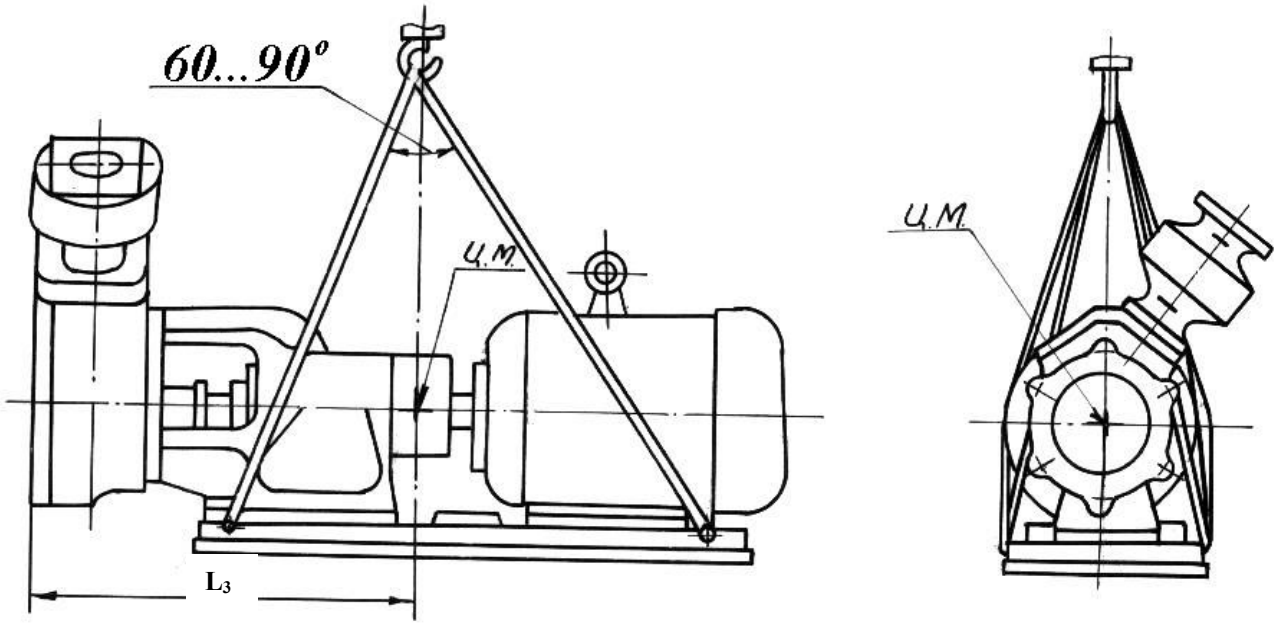
Схема строповки насоса (агрегата)