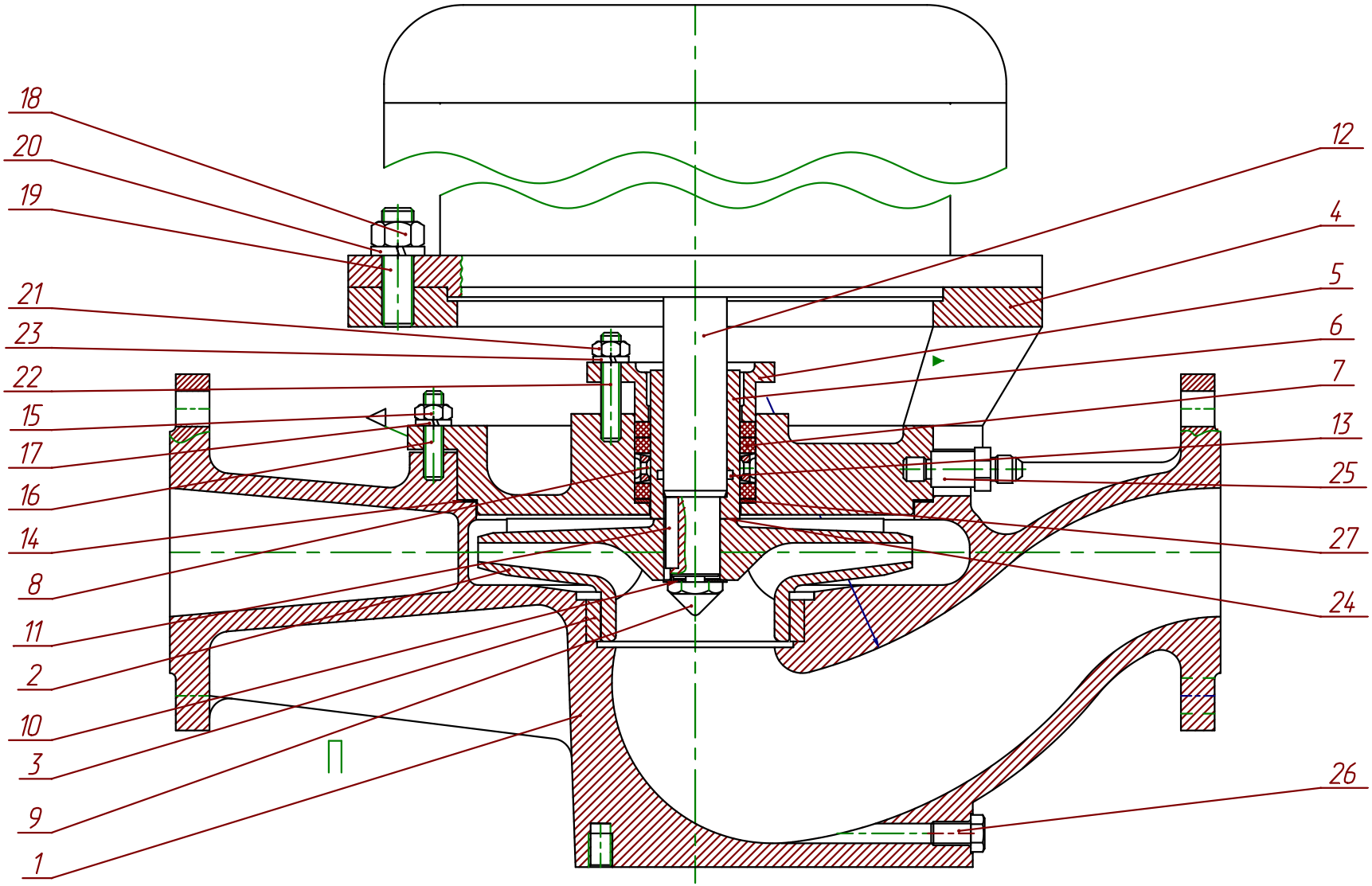


Рисунок1-Разрез электронасоса с сальниковым уплотнением

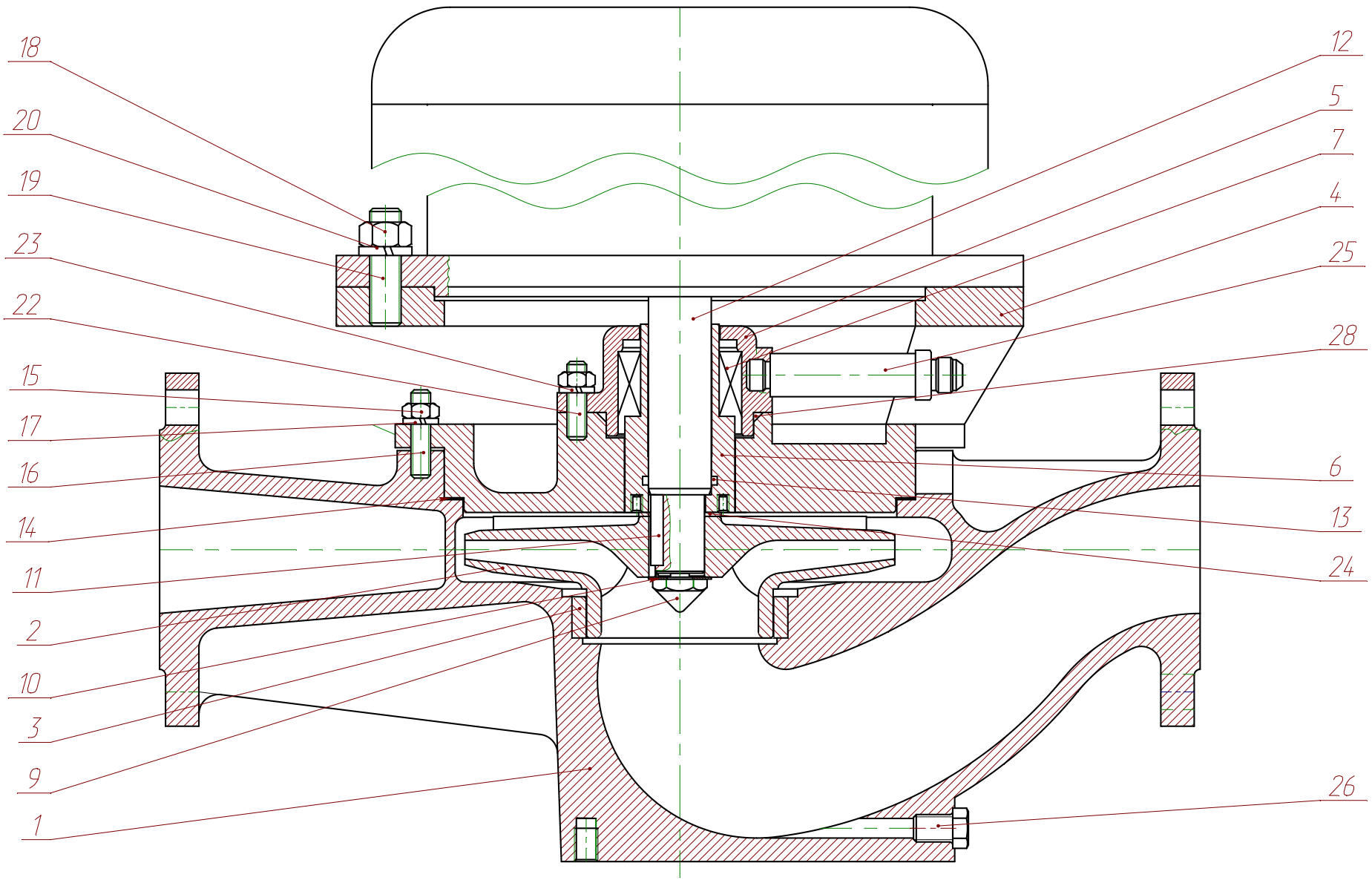


Рисунок2-Разрез электронасоса с торцовым уплотнением

**Приложение А**
**(обязательное)**
**Характеристика электронасоса 1КМЛ80-160 на воде**
**t=293К (20°С), р=1000кг/м³, n=48,3 с⁻¹(2900 об/мин)**

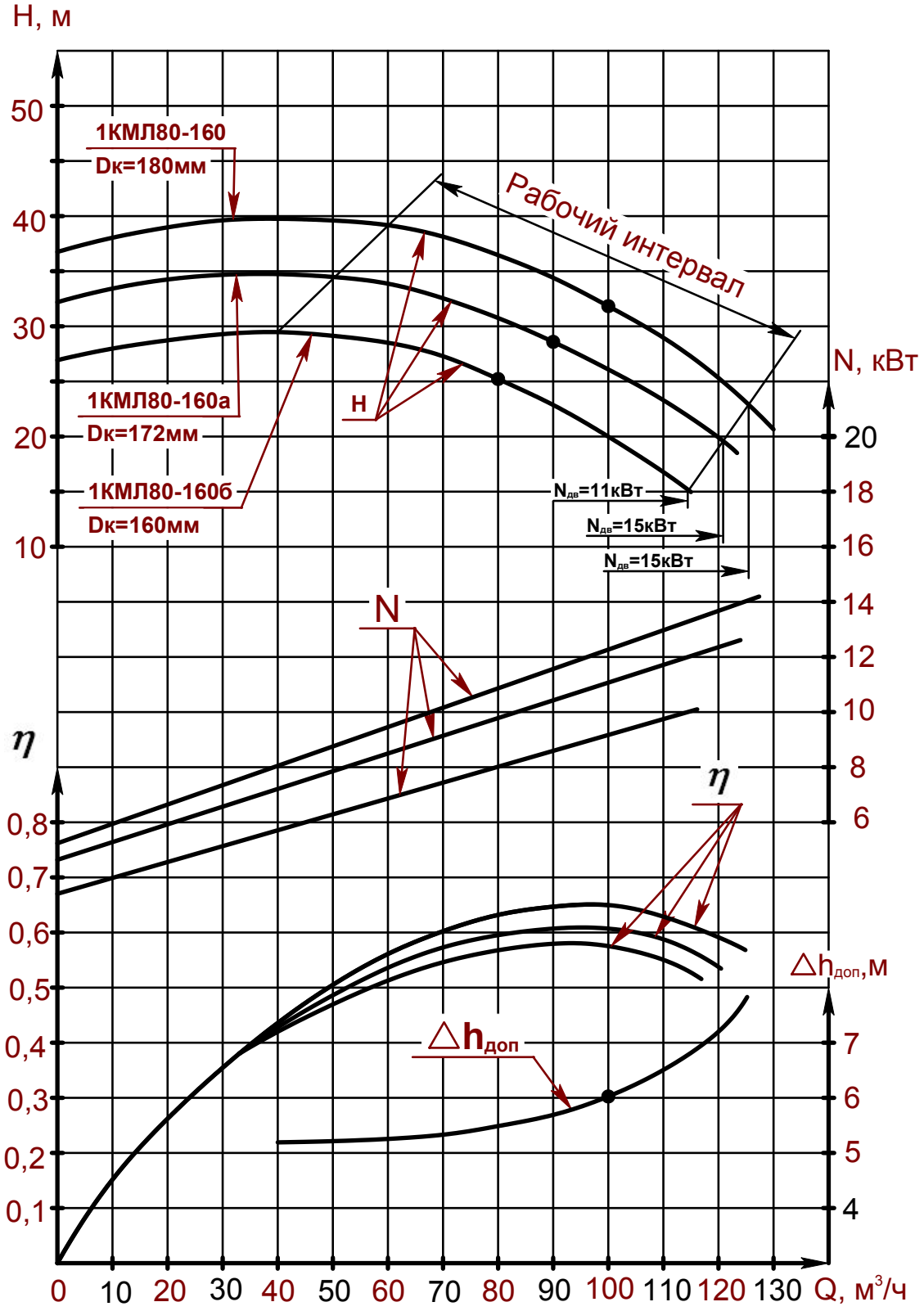

## Продолжение приложения А
## Характеристика насоса 1КМЛ65-200 на воде
## t=293К (20°С), n=1000кг/м$^3$, n=48,3 с$^{-1}$(2900 об/мин)

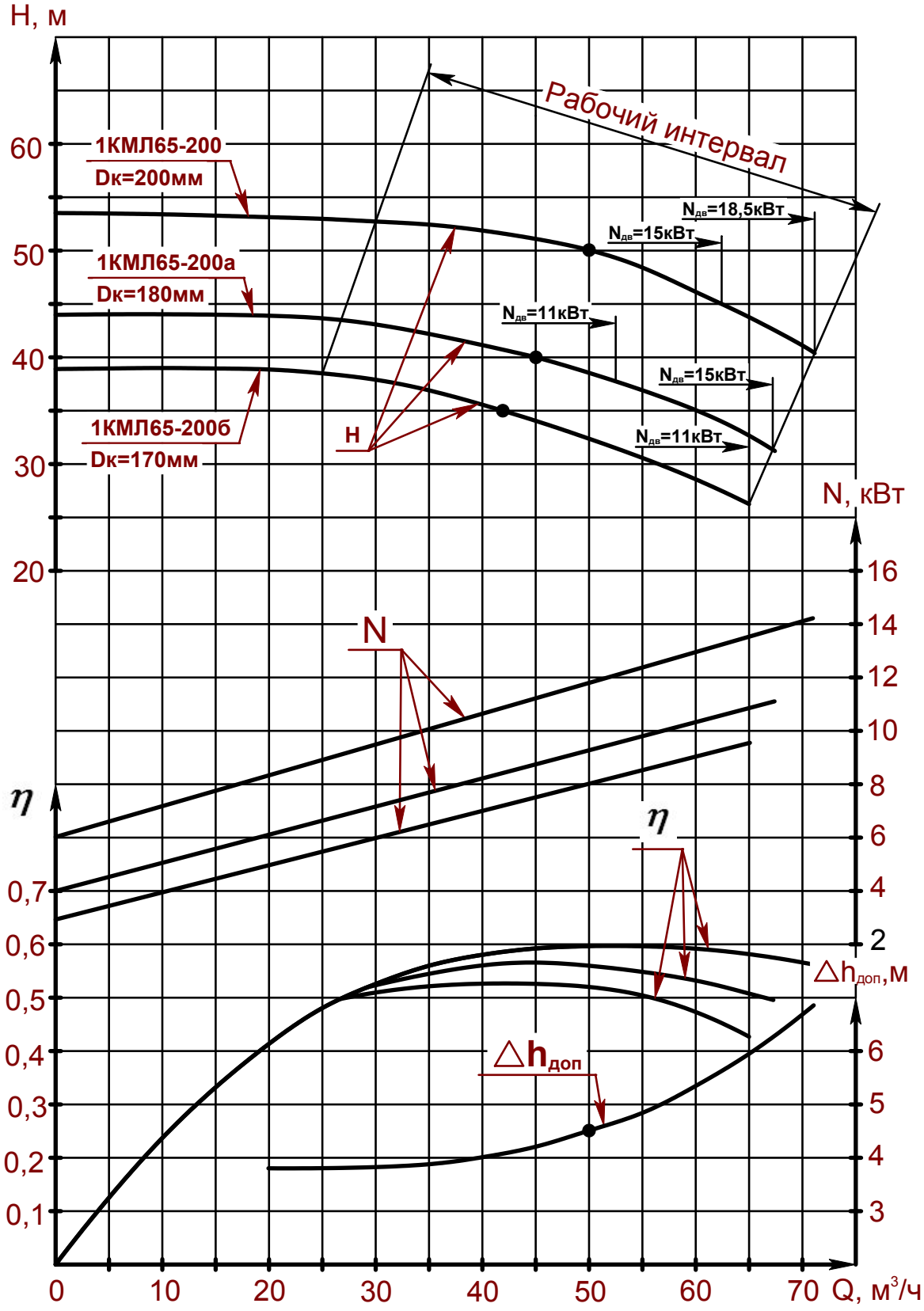

## Продолжение приложения А
## Характеристика насоса 1КМЛ65-160 на воде
## t=293К (20°С), n=1000кг/м³, n=48,3 с⁻¹(2900 об/мин)

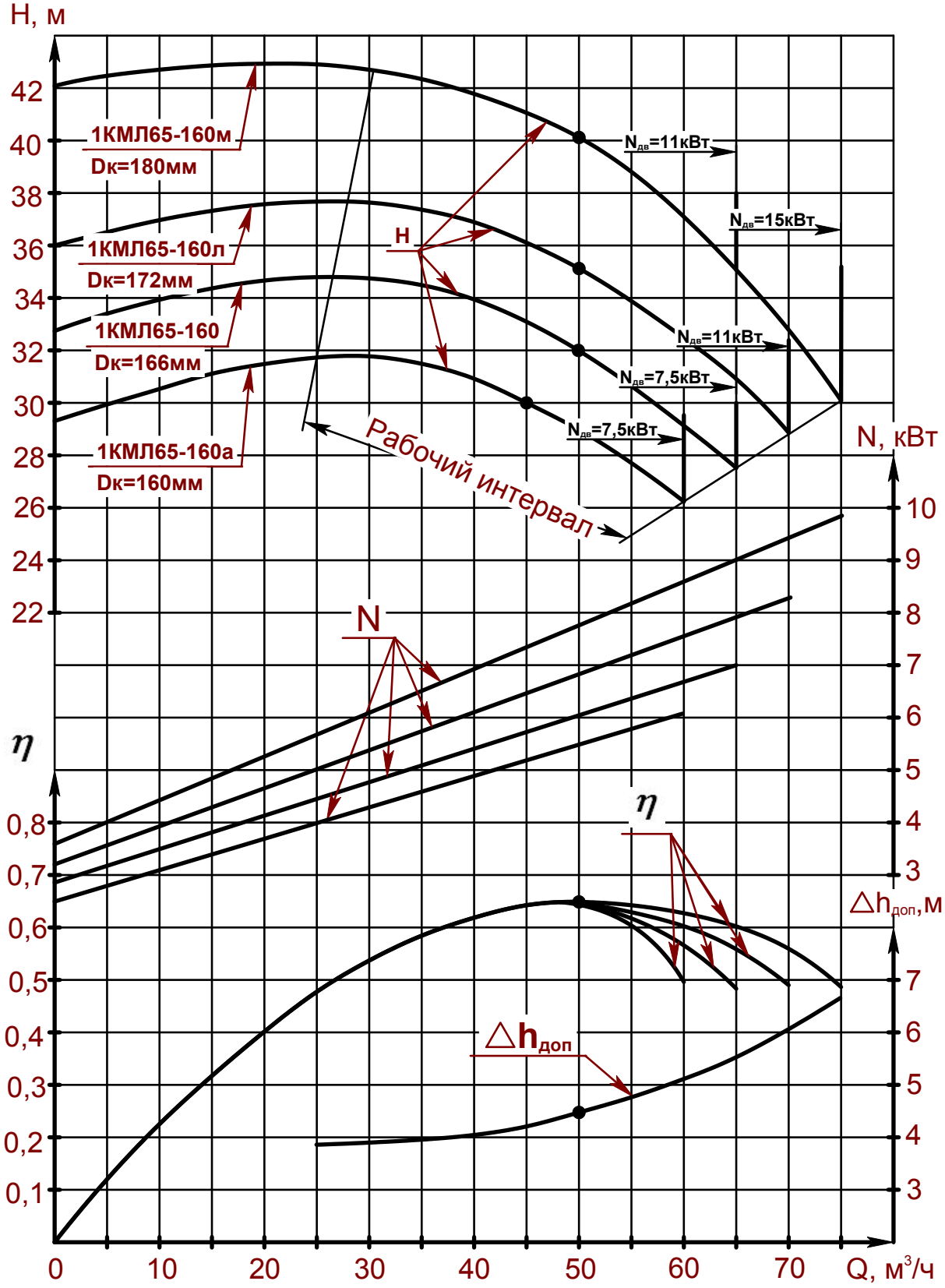

Продолжение приложения А

## ВИБРОШУМОВЫЕ ХАРАКТЕРИСТИКИ

Гарантируемые шумовые технические характеристики

| Типоразмер электронасоса | Уровни звукового давления (дБ) в октавных полосах частот со среднегеометрическими частотами, Гц | | | | | | | | | Уровень звука, дБА |
|---|---|---|---|---|---|---|---|---|---|---|
| | 31,5 | 63 | 125 | 250 | 500 | 1000 | 2000 | 4000 | 8000 | |
| 1КМЛ 80-160 | 59 | 63 | 66 | 62 | 69 | 71 | 70 | 69 | 69 | 76 |
| 1КМЛ 65-200 | | | | | | | | | | |
| 1КМЛ 65-160 | | | | | | | | | | |

Гарантируемые вибрационные технические характеристики

| Типоразмер электронасоса | Логарифмические уровни виброскорости, дБ (среднеквадратические значения виброскорости в мм/с) в октавных полосах со среднегеометрическими частотами, Гц | | | |
|---|---|---|---|---|
| | 8 | 16 | 31,5 | 63 |
| 1КМЛ 80-160 | 80 (0,5) | 80 (0,5) | 80 (0,5) | 80 (0,5) |
| 1КМЛ 65-200 | | | | |
| 1КМЛ 65-160 | | | | |

Приложение Б
(обязательное)

Габаритный чертеж электронасосов типа 1КМЛ

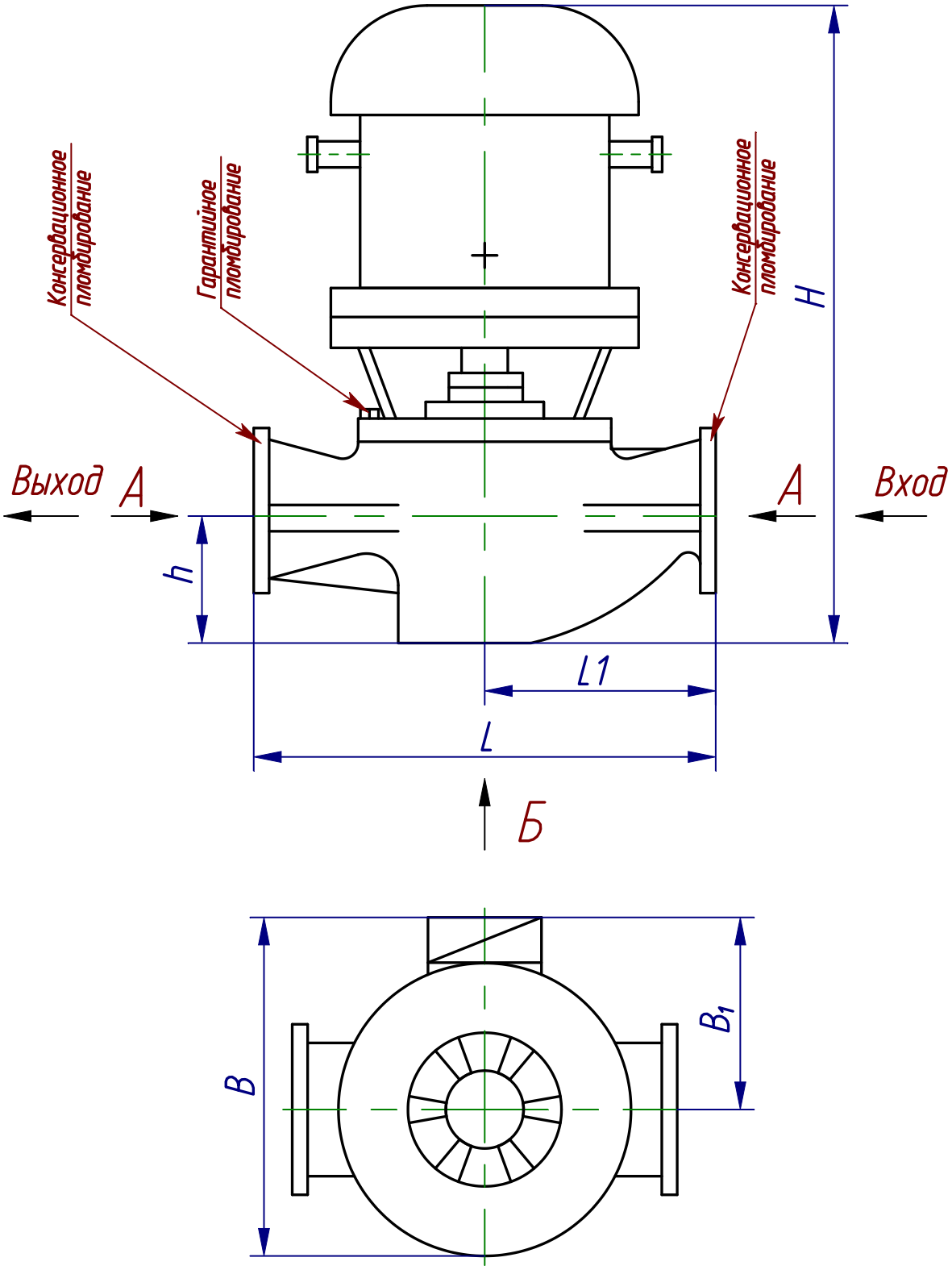

А (2 места)
Заглушка не показана

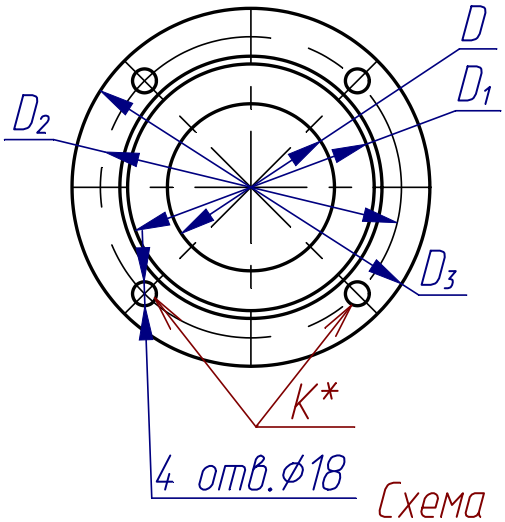


Б

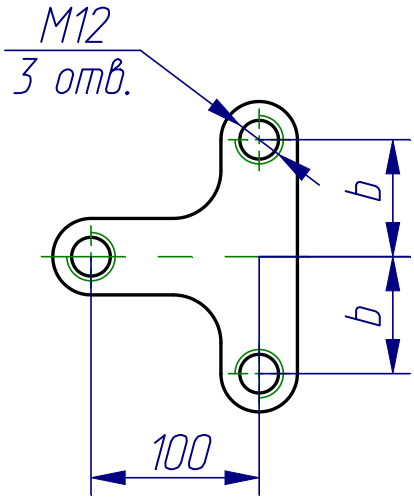


Схема строповки

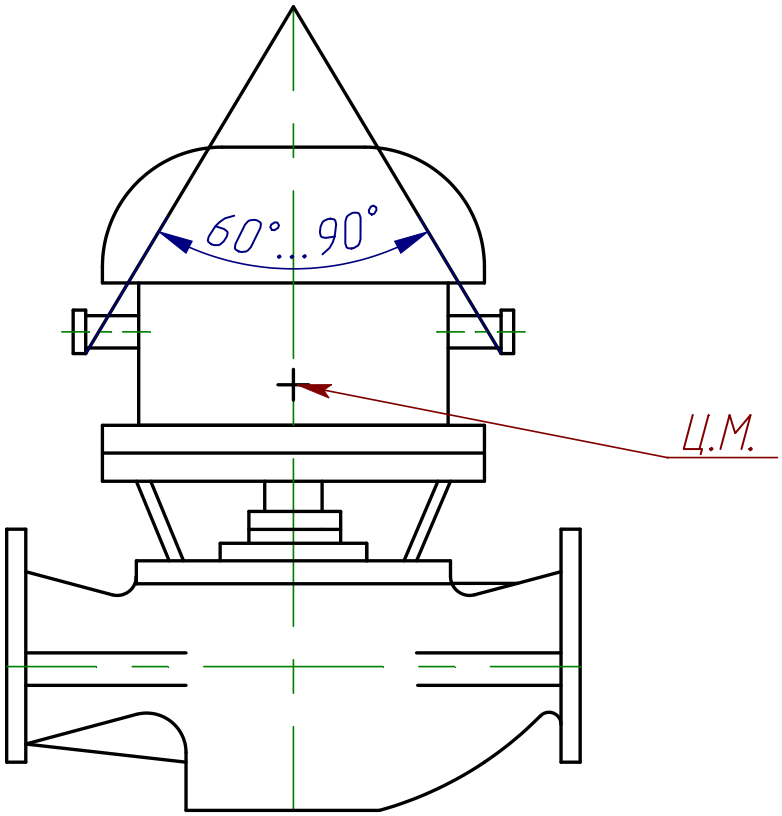


*Отверстия К в электронасосе 1КМЛ 65-160 во фланце со стороны входа выполнены резьбовыми М16.

Продолжение приложения Б

Размеры в мм

| Типоразмер электронасоса | Максимальная подача, $м^3/ч$ | Двигатель | | | | L | $L_1$ | B | $B_1$ | D | $D_1$ | $D_2$ | $D_3$ | H | h | b | Масса, кг |
|---|---|---|---|---|---|---|---|---|---|---|---|---|---|---|---|---|---|
| | | Типоразмер | Мощность, кВт | Напряже-ние, В | Число оборотов, $с^{-1}$ (об/мин) | | | | | | | | | | | | |
| 1КМЛ65-200<br>1КМЛ65-200т | 72 | 5А160МВ2НЖ | 18,5 | 220/380 | 50 (3000) | 530 | 265 | 417 | 242 | 65 | 122 | 145 | 180 | 880 | 160 | 45 | 205 |
| | | АИР160М2Сп19 | | | | | | 420 | 245 | | | | | 775 | | | 157 |
| | 62 | 5А160МА2НЖ | 15 | | | | | 417 | 242 | | | | | 880 | | | 195 |
| | | АИР160S2Сп19 | | | | | | 420 | 245 | | | | | 735 | | | 147 |
| 1КМЛ65-200-а<br>1КМЛ65-200т-а | 68 | 5А160МА2НЖ | 15 | | | | | 417 | 242 | | | | | 880 | | | 195 |
| | | АИР160S2Сп19 | | | | | | 420 | 245 | | | | | 735 | | | 147 |
| | 53 | 5А160SA2НЖ | 11 | | | | | 417 | 242 | | | | | 880 | | | 190 |
| | | АД132М2Ж | | | | | | 355 | 178 | | | | | 627 | | | 130 |
| 1КМЛ65-200-б<br>1КМЛ65-200т-б | 65 | 5А160SA2НЖ | 11 | | | | | 417 | 242 | | | | | 880 | | | 190 |
| | | АД132М2Ж | | | | | | 355 | 178 | | | | | 627 | | | 130 |
| 1КМЛ65-160-м<br>1КМЛ65-160т-м | 75 | 5А160М2НЖ | 15 | | | 380 | 190 | 417 | 242 | | | | | 910 | 154 | | 190 |
| | | АИР160S2Сп19 | | | | | | 420 | 245 | | | | | 760 | | | 150 |
| | 65 | 5А160SA2НЖ | 11 | | | | | 417 | 242 | | | | | 910 | | | 190 |
| | | АД132М2Ж | | | | | | 355 | 178 | | | | | 655 | | | 120 |
| 1КМЛ65-160-л<br>1КМЛ65-160т-л | 70 | 5А160SA2НЖ | 11 | | | | | 417 | 242 | | | | | 910 | | | 190 |
| | | АД132М2Ж | | | | | | 355 | 178 | | | | | 655 | | | 120 |
| 1КМЛ65-160<br>1КМЛ65-160т | 65 | АИРМ112М2Ж | 7,5 | | | | | 340 | 188 | | | | | 570 | | | 105 |
| 1КМЛ65-160-а<br>1КМЛ65-160т-а | 60 | | | | | | | | | | | | | | | | |
| 1КМЛ80-160<br>1КМЛ80-160т | 125 | 5А160МА2НЖ | 15 | | | 530 | 265 | 417 | 242 | 80 | 133 | 160 | 195 | 910 | 184 | 50 | 220 |
| | | АИР160S2Сп19 | | | | | | 420 | 245 | | | | | 800 | | | 150 |
| 1КМЛ80-160-а<br>1КМЛ80-160т-а | 120 | 5А160МА2НЖ | 15 | | | | | 417 | 242 | | | | | 910 | | | 220 |
| | | АИР160S2Сп19 | | | | | | 420 | 245 | | | | | 800 | | | 150 |
| 1КМЛ80-160-б<br>1КМЛ80-160т-б | 115 | 5А160SA2НЖ | 11 | | | | | 417 | 242 | | | | | 910 | | | 220 |
| | | АД132М2Ж | | | | | | 355 | 178 | | | | | 655 | | | 120 |