GMC

Погружные насосы
с одноканальным рабочим колесом

calpeda®

Исполнение
Погружные насосы с одноканальным раб. колесом.
Двойное уплотнение с масляной камерой (манжетное уплотнение со стороны двигателя для моделей мощностью до 1 кВт).
Подающий патрубок DN 50–65–80–100–150.

Применение
Для грязной и очень грязной воды, прошедшей через решеточную фильтрацию.
Особенно рекомендуются для выкачивания фекальной воды из канализационных колодцев или фекальных емкостей первого сбора или промышленной сточной воды.
Твердые частицы макс. от 40 до 100 мм.

Эксплуатационные ограничения
Температура жидкости до 40°C.
Макс. глубина погружения: 20 м (с проводом соответствующей длины).
Непрерывный режим работы (с водой на минимальном уровне погружения).

Двигатель
2–х, 4–полюсный индукционный двигатель, 50 Гц
Однофазная модификация: 230 В ±10%, с поплавком и встроенным конденсатором.
Трехфазная модификация: 400 В ±10% до 3,2 кВт
400/690 В ±10% выше 3,2 кВт
Изоляция класса "H". Защита IP 68.
Макс. количество пусков: 15 в час с регулярными интервалами
Кабель: H07RN–F, длина 10 м
Для других моделей: обращаться в наш коммерческий отдел.

Основные материалы
Корпус насоса: чугун EN–GJL–250
Рабочее колесо: чугун EN–GJL–250+Ni
Корпус двигателя, Крышка двигателя: чугун EN–GJL–250
Вал: Хромированная сталь AISI 420B
Мех. уплотнение манжетное из нитрила до 1 кВт
Мех. уплотнение со стороны двигателя: графит/керамика для мощностей выше 1 кВт.
Мех. уплотнение со стороны насоса: карбид кремния / карбид кремния

Рабочий диапазон

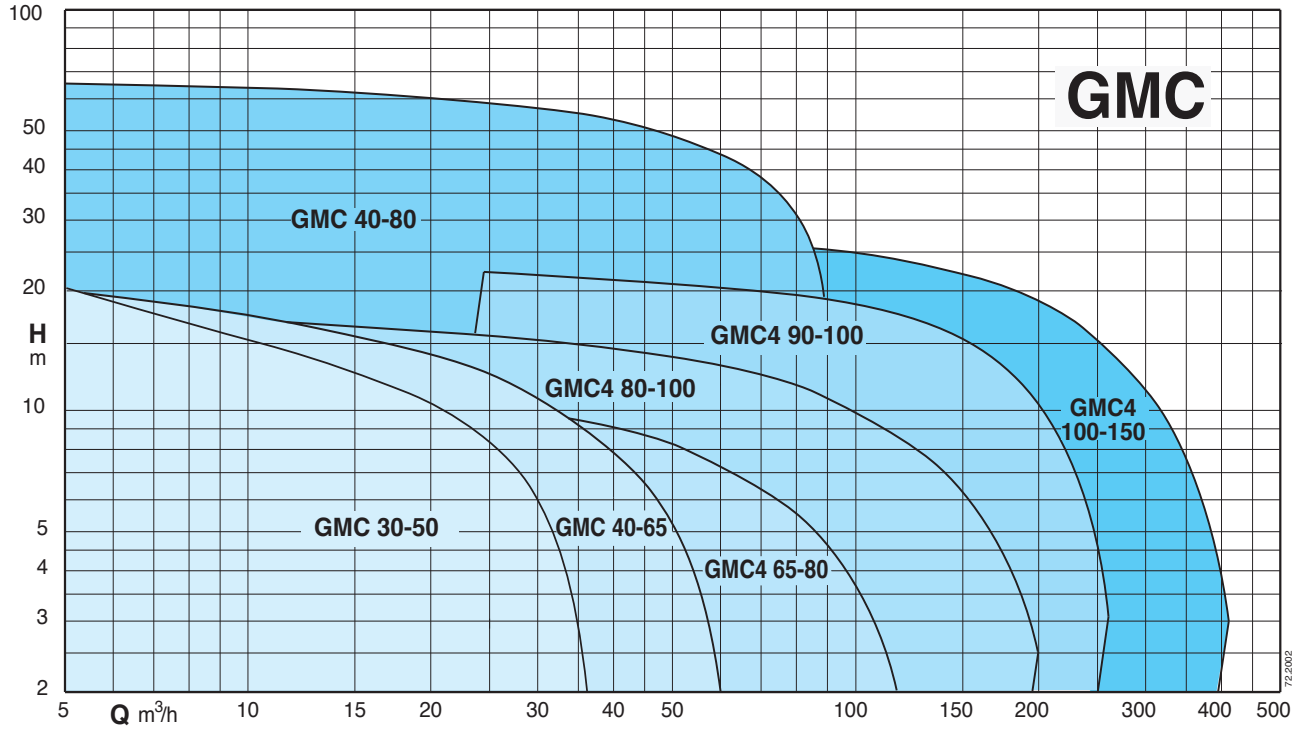

GMC

Погружные насосы
с одноканальным рабочим колесом

calpeda®

Тех. характеристики

ТИП	Мощ. ном. P2 кВт	I макс. A	Питание	об./мин.	Пуск	DN мм	Своб. прох. Ø мм	Теплоз–ащита	Датчики контроля просачивания	ATEX Eex
GMCM 30-50B	1,1	7,5	1~ 230V	2850	прямой	50	30	●	НЕТ	
GMC 30-50B	1,4	3	3~ 400V	2850	прямой	50	30	НЕТ	НЕТ	
GMC 30-50A	1,4	3	3~ 400V	2850	прямой	50	30	НЕТ	НЕТ	
GMCM 40-65B	1,8	10	1~ 230V	2850	прямой	65	40	НЕТ	НЕТ	✔
GMC 40-65B	2,4	5	3~ 400V	2850	прямой	65	40	НЕТ	НЕТ	✔
GMC 40-65A	2,9	6	3~ 400V	2850	прямой	65	40	НЕТ	НЕТ	✔
GMC 40-80D	13,8	29,5	3~ 400/690V	2850	Y/Δ	80	40	●	●	✔
GMC 40-80C	13,8	29,5	3~ 400/690V	2850	Y/Δ	80	40	●	●	✔
GMC 40-80B	18,2	34	3~ 400/690V	2850	Y/Δ	80	40	●	●	✔
GMC 40-80A	18,2	34	3~ 400/690V	2850	Y/Δ	80	40	●	●	✔
GMC4M 65-80C	1,2	8,5	1~ 230V	1450	прямой	80	65	●	НЕТ	✔
GMC4 65-80C	1,3	3,5	3~ 400V	1450	прямой	80	65	НЕТ	НЕТ	✔
GMC4 65-80B	2,3	5	3~ 400V	1450	прямой	80	65	НЕТ	НЕТ	✔
GMC4 65-80A	2,8	6,5	3~ 400V	1450	прямой	80	65	НЕТ	НЕТ	✔
GMC4 75-80A	2,8	6,5	3~ 400V	1450	прямой	80	75	НЕТ	НЕТ	✔
GMC4 80-100C	3,8	8	3~ 400/690V	1450	Y/Δ	100	80	●	●	✔
GMC4 80-100B	3,8	8	3~ 400/690V	1450	Y/Δ	100	80	●	●	✔
GMC4 80-100A	5	11	3~ 400/690V	1450	Y/Δ	100	80	●	●	✔
GMC4 90-100B	11,6	23,2	3~ 400/690V	1450	Y/Δ	100	90	●	●	✔
GMC4 90-100A	14,4	29,5	3~ 400/690V	1450	Y/Δ	100	90	●	●	✔
GMC4 100-150C	14,4	29,5	3~ 400/690V	1450	Y/Δ	150	100	●	●	✔
GMC4 100-150B/A	17,8	32,5	3~ 400/690V	1450	Y/Δ	150	100	●	●	✔
GMC4 100-150A/A	21	43,1	3~ 400/690V	1450	Y/Δ	150	100	●	●	✔

✔ Модификация "ATEX Eex" под заказ ● Стандартная

Характеристические кривые

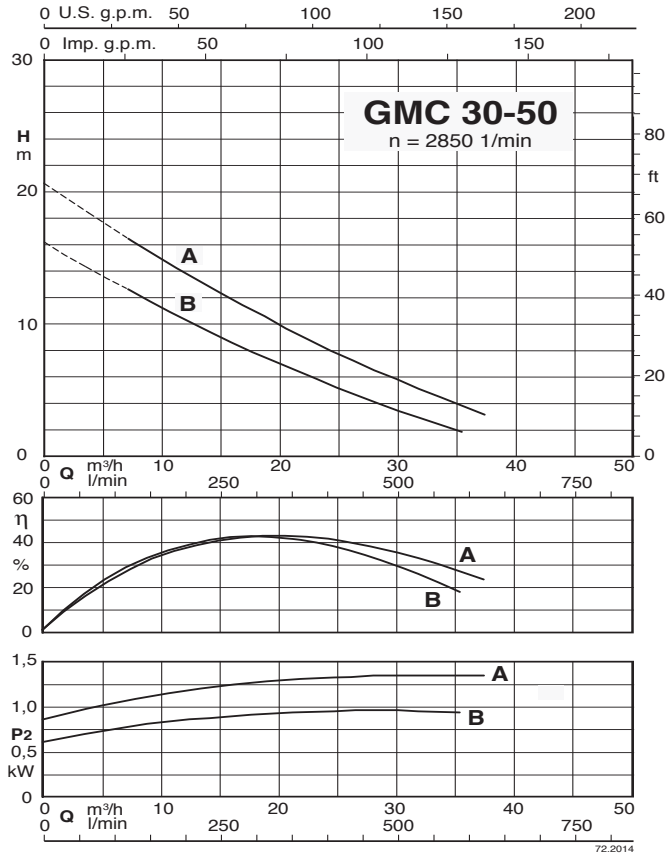

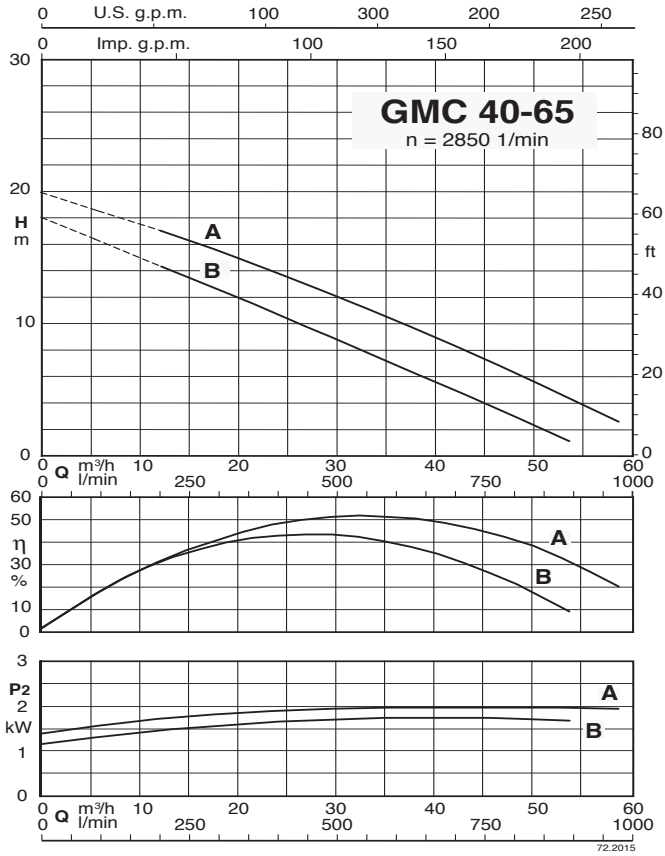

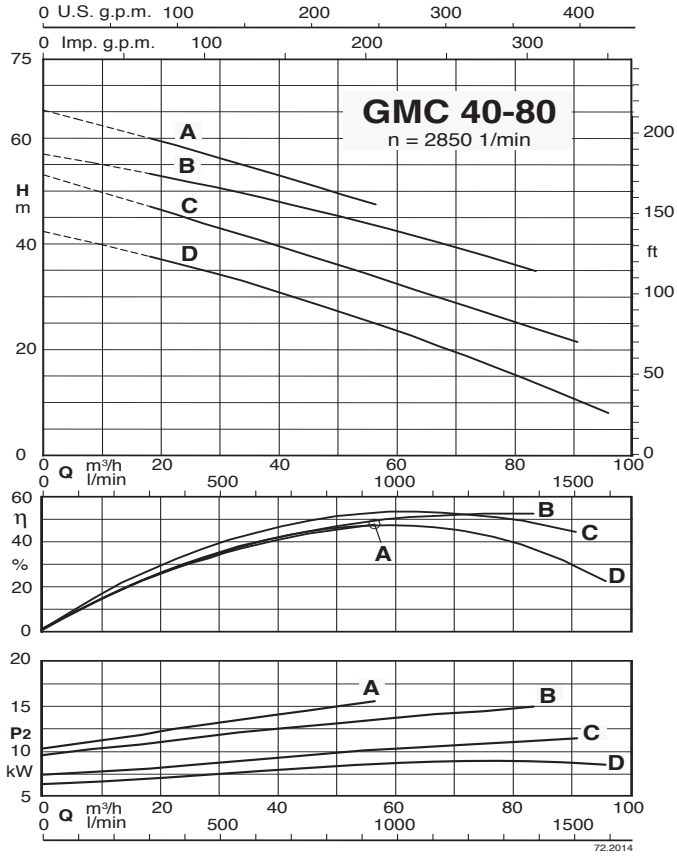

Характеристические кривые

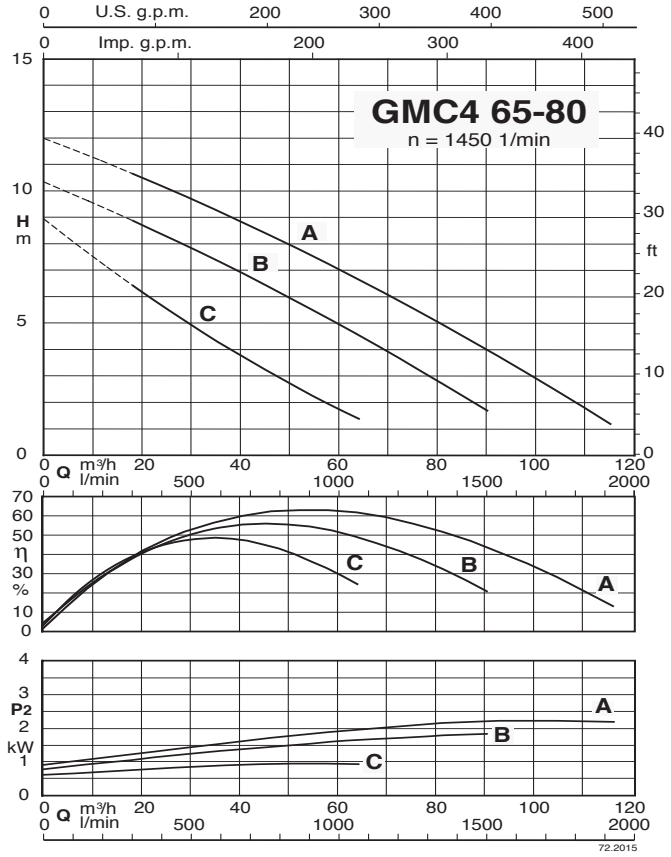

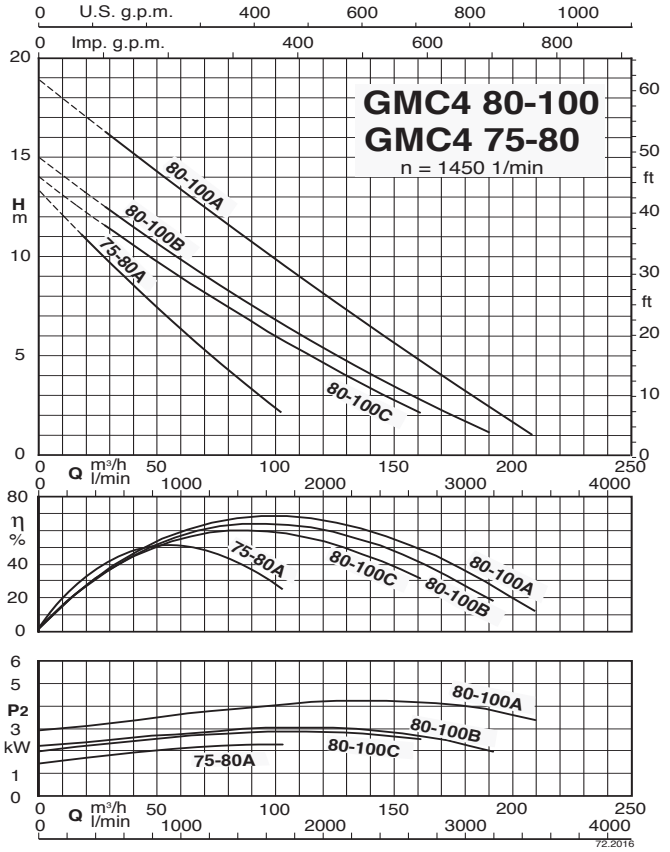

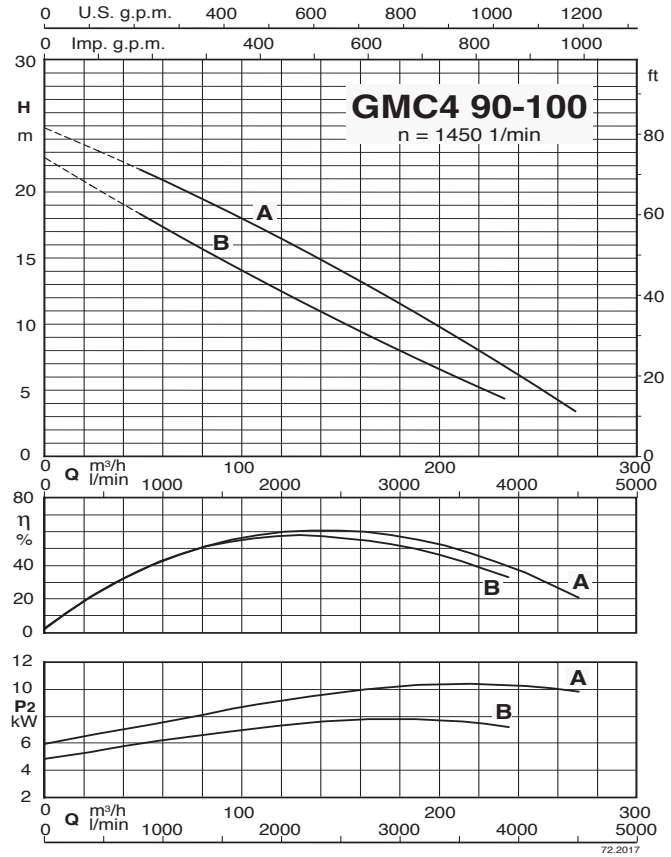

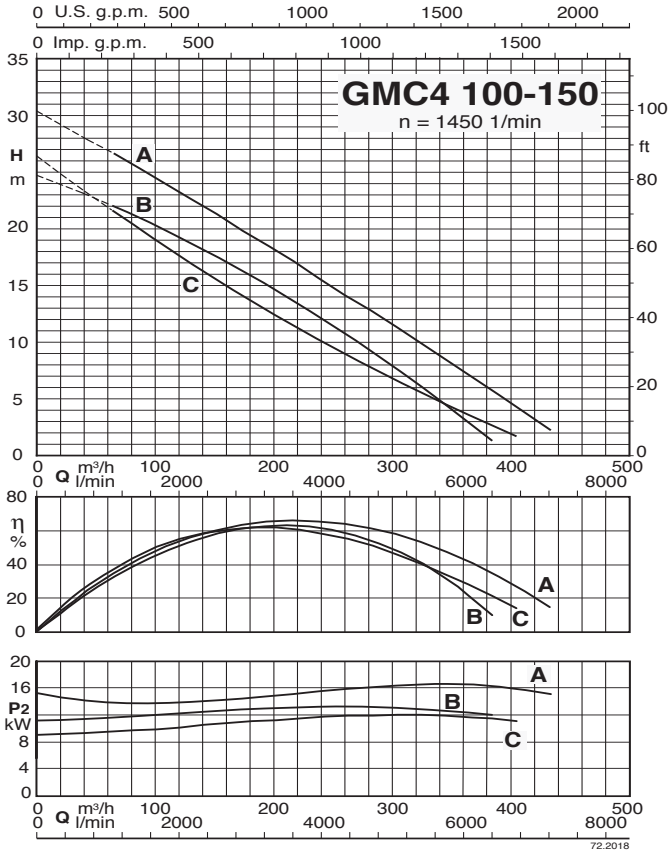

Габариты и вес

GMC 30-50

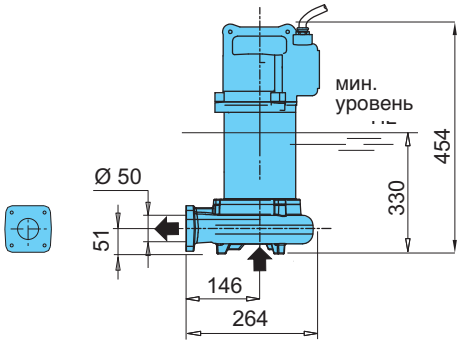

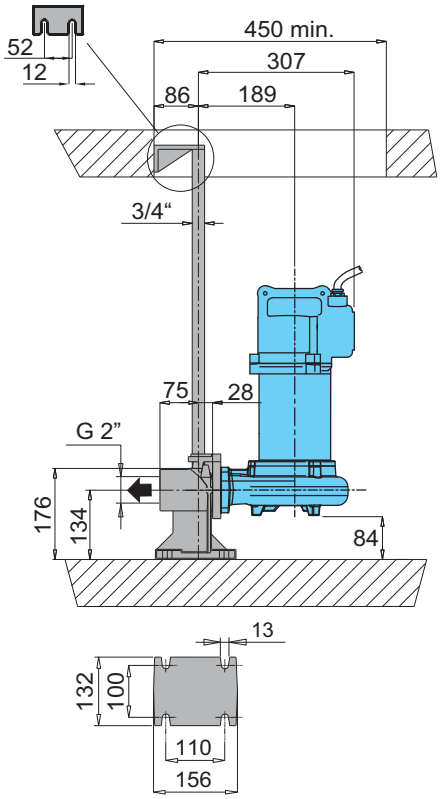

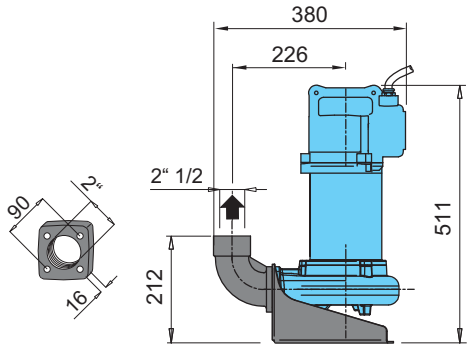

Модификация со стойкой и коленом 90°

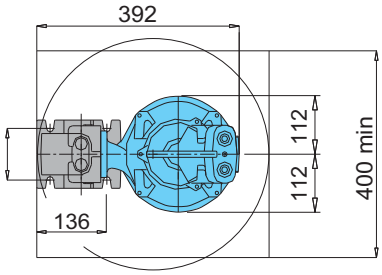

Модификация с соединительным желобом

ТИП	Вес кг
GMCM 30-50B	45
GMC 30-50B	
GMC 30-50A	

Габариты и вес

GMC 40-65

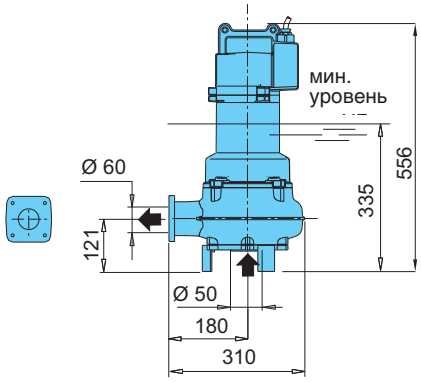

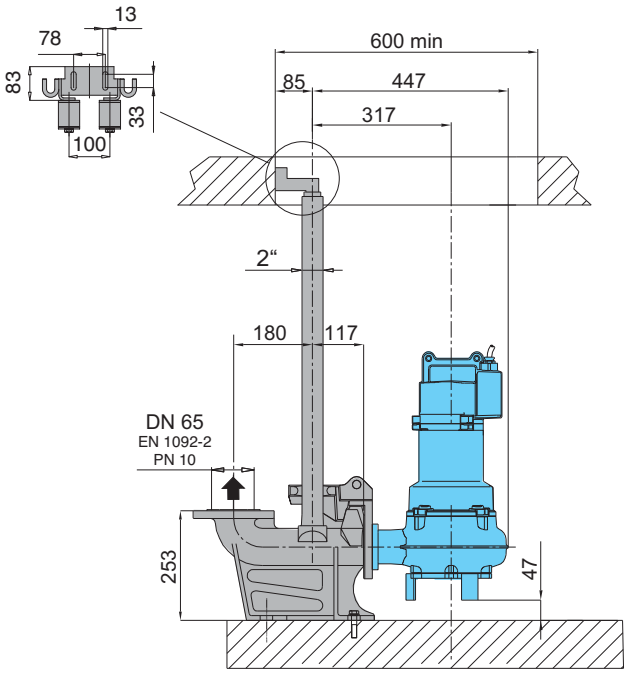

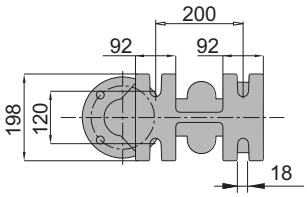

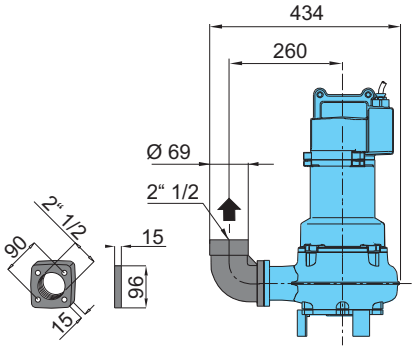

Модификация со стойкой и коленом 90°

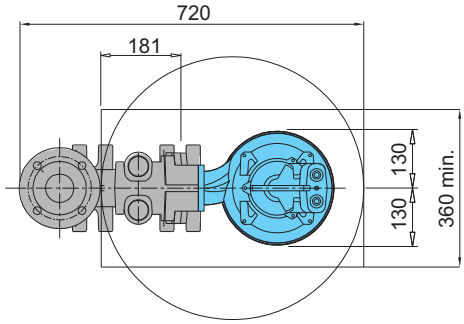

Модификация с соединительным желобом

ТИП	Вес кг
GMCM 40-65B	45
GMC 40-65B	
GMC 40-65A	

Габариты и вес

GMC 40-80
GMC4M 65-80
GMC4 65-80
GMC4 75-80

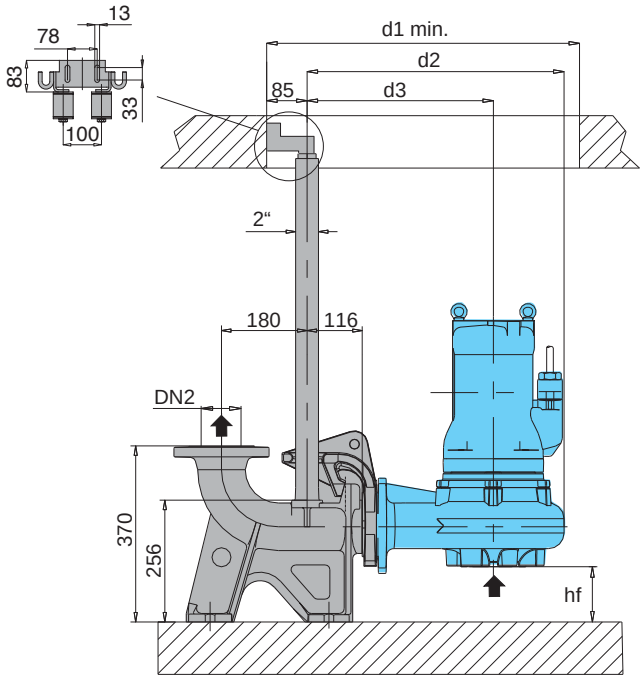

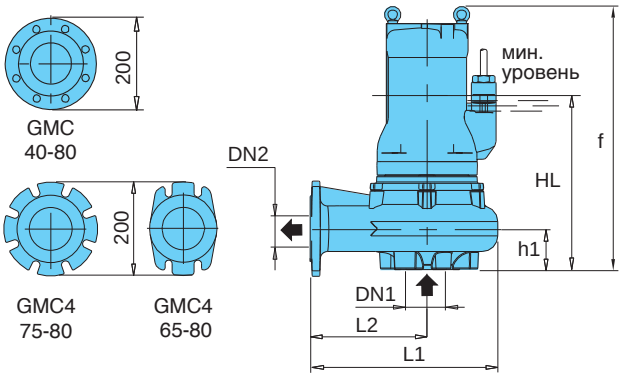

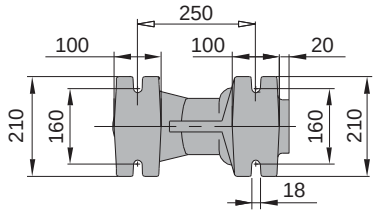

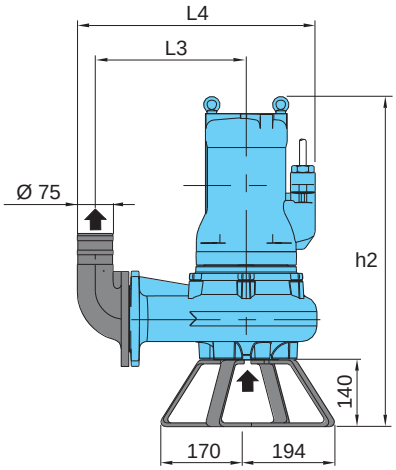

Модификация со стойкой и коленом 90°

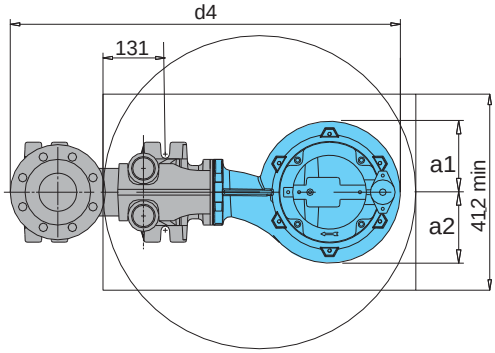

Модификация с соединительным желобом

37

ТИП	EN 1092-2 PN 10		Габариты мм															Вес кг
	DN1	DN2	f	HL	hf	h1	h2	a1	a2	d1	d2	d3	d4	L1	L2	L3	L4	
GMC 40-80D	80	80	890	523	85	116	1040	168	168	750	603	416	883	437	250	323	547	190
GMC 40-80C																		
GMC 40-80B																		
GMC 40-80A																		
GMC4M 65-80C	80	80	533	330	104	100	673	132	132	658	498	366	775	332	200	273	442	49
GMC4 65-80C																		
GMC4 65-80B	80	80	519	360	84	116	659	136	157	658	511	366	791	365	220	293	475	67
GMC4 65-80A																		
GMC4 75-80A	80	80	516	380	80	121	656	143	169	700	548	396	828	402	250	323	512	66

Габариты и вес

GMC4 80-100
GMC4 90-100

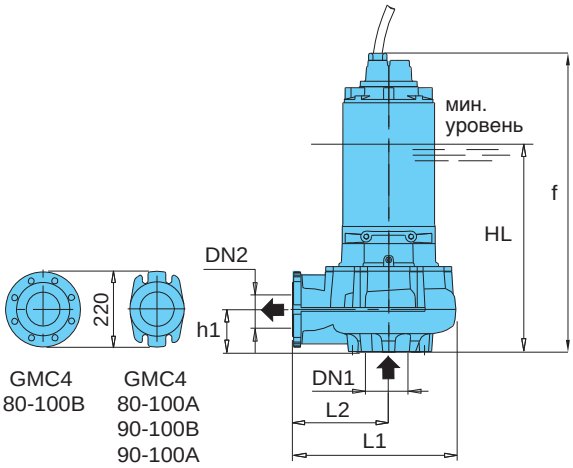

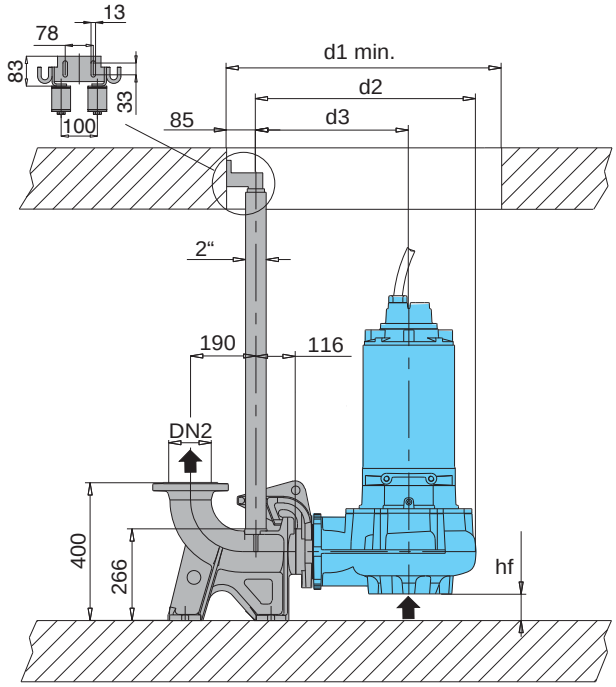

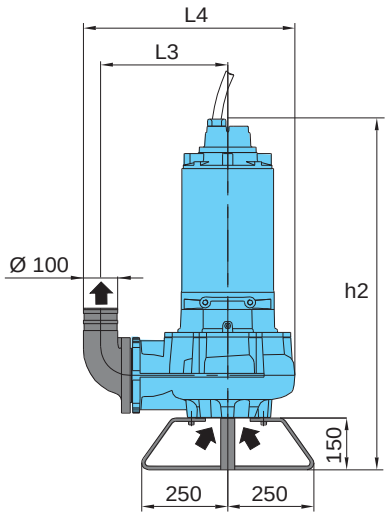

Модификация со стойкой и коленом 90°

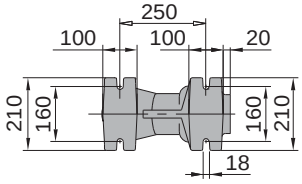

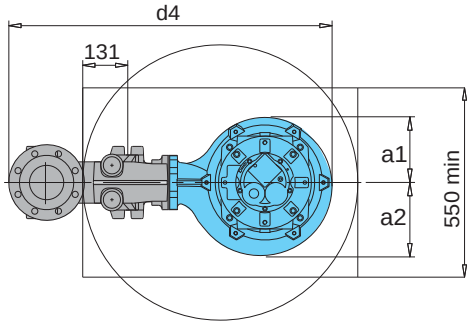

Модификация с соединительным желобом

ТИП	EN 1092-2 PN 10		Габариты мм															Вес кг
	DN1	DN2	f	HL	hf	h1	h2	a1	a2	d1	d2	d3	d4	L1	L2	L3	L4	
GMC4 80-100C GMC4 80-100B	125	100	597	420	62	138	747	180	231	850	673	466	973	507	300	390	647	117
GMC4 80-100A	125	100	852	520	54	147	1002	189	212	800	640	445	940	474	279	369	614	161
GMC4 90-100B GMC4 90-100A	125	100	920	570	54	147	1070	189	212	800	640	445	940	474	279	369	614	204

Габариты и вес

GMC4 100-150

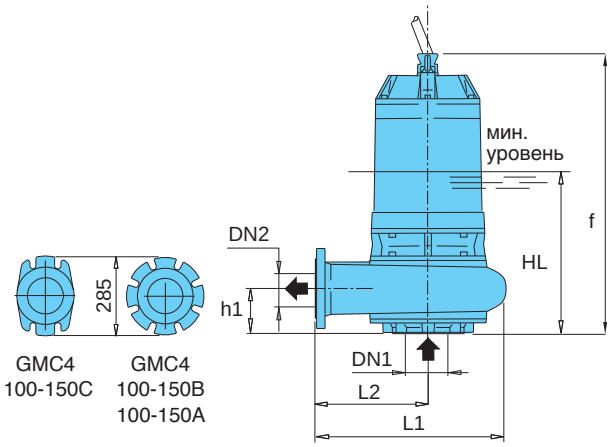

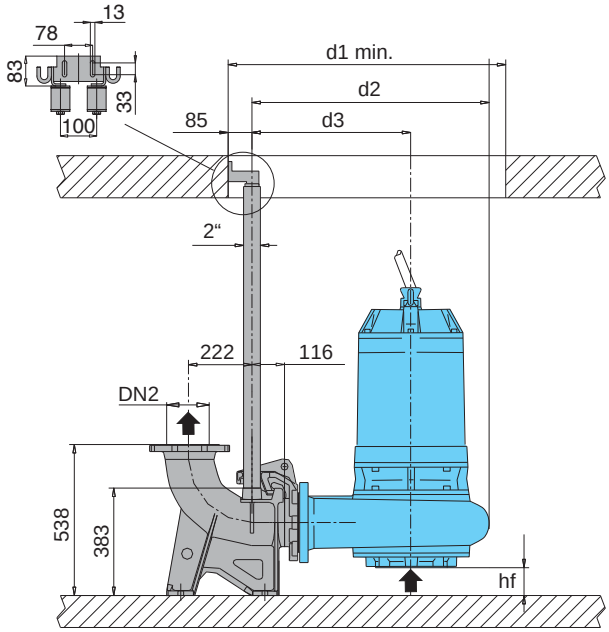

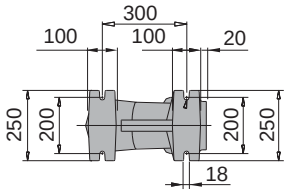

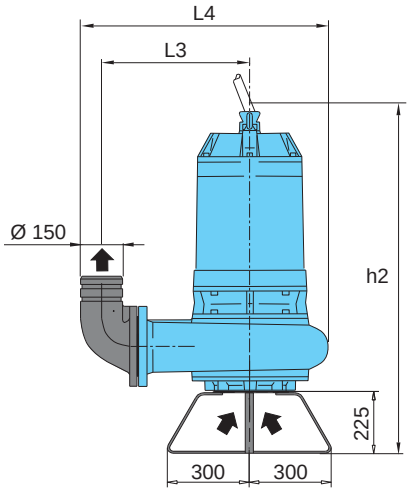

Модификация со стойкой и коленом 90°

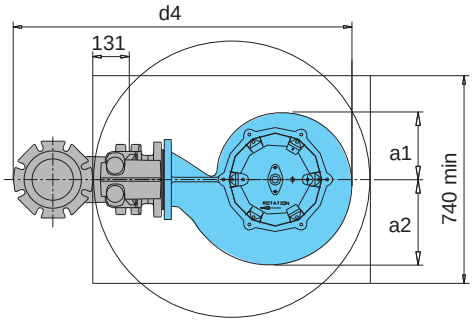

Модификация с соединительным желобом

37

ТИП	EN 1092-2 PN 10		Габариты мм															Вес кг
	DN1	DN2	f	HL	hf	h1	h2	a1	a2	d1	d2	d3	d4	L1	L2	L3	L4	
GMC4 100-150C	150	150	933	580	113	147	1155	191	223	850	673	467	1038	507	301	431	712	218
GMC4 100-150B/A	150	150	1354	660	80	180	1494	239	304	990	840	566	1208	673	400	530	875	375
GMC4 100-150A/A			1410	760			1632											450