VAL, SC

Вертикальные погружные насосы

calpeda®

Конструкция

Вертикальные электронасосы колонного типа с наружным двигателем и корпусом, погружаемым в перекачиваемую жидкость (всасывающая труба и донный клапан не нужны).

Раб. колесо – VAL: осаженное (вихревого типа)
– SC: открытое

Раструб – VAL30, SC30, SC50: резьбовой по стандарту ISO 228
– VAL65: фланцевый с резьбовым, овальным, плоским контрфланцем UNI 2245, PN 2,5.

Применение

для слегка загрязненных жидкостей, для жидкостей, не содержащих абразивных частиц и не агрессивных к конструкционным материалам насоса
для слива воды из ванн или дренажа канав с бытовыми и промышленными стоками

Эксплуатационные ограничения

Температура жидкости не более 40°C.
Температура окружающего воздуха не более 40°C.
Непрерывный режим эксплуатации.
Максимальный диаметр твердых частиц: VAL 30 = 25 мм, VAL 65 = 50 мм; SC 30 = 3 мм, SC 50 = 6 мм.

Электродвигатель

Индукционный 2-полюсный двигатель, 50 Гц, 2900 об./мин.

VAL –SC: трехфазный – 230/400 В (±10%)

VALM–SCM: монофазный 230 В (±10%), с термозащитным устройством.

Изоляция класса “F”.
Защитное устройство IP 54.
Класс энергосбережения IE2 для трехфазных двигателей мощностью от 0,75 кВт.
Конструкция в соответствии со стандартом EN 60034-1; EN 60034-30. EN 60335-1, EN 60335-2-41.

Конструкционные материалы

Составная часть	VAL	SC
Корпус насоса Корпус нижней опоры*	Чугун GJL 200 EN 1561	Чугун GJL 200 EN 1561
Рабочее колесо	Латунь P-Cu Zn 40 Pb 2 UNI 5705 в мод. VAL 30	Латунь P-Cu Zn 40 Pb 2 UNI 5705
	Чугун GJL 200 EN 1561 в мод. VAL 65	
Вал	Сталь C 40 UNI 7231	
Направляющая втулка вала	Тех. полимер	
Защитный кожух вала	Хромир. бронза (в мод. VAL65)	–

* Отсутствует в модели VAL 30

Специальные исполнения под заказ

другие напряжения
частота 60 Гц (см. каталог для частоты 60 Гц)
с защитным устройством IP 55
направляющая втулка вала из бронзы (для жидкостей стемпературой до 100°C.
для работы с жидкостями или в среде с более высокой температурой

Область применения n ≈ 2900 об./мин.

28

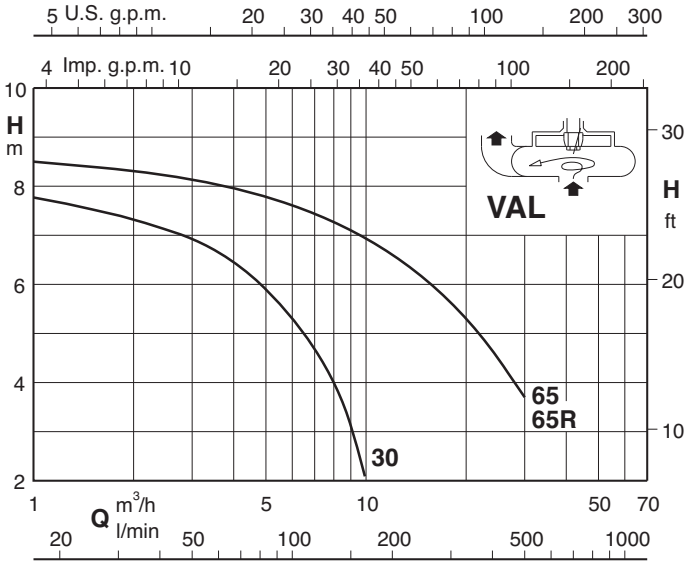

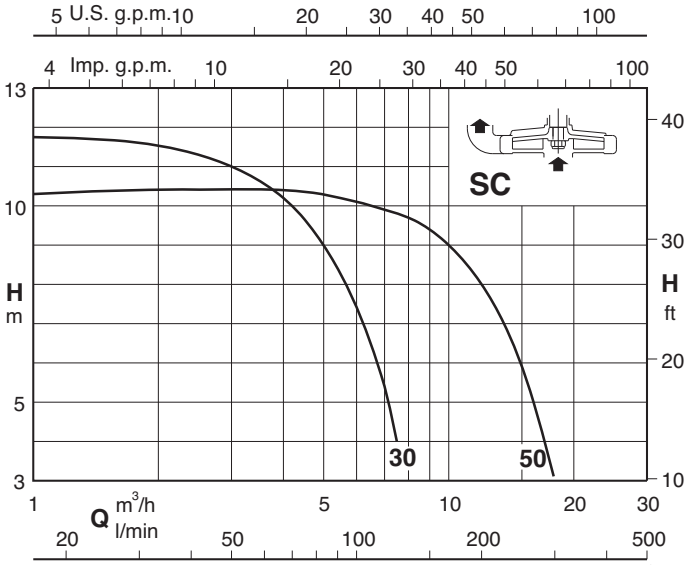

72.869.C

VAL, SC

Вертикальные погружные насосы

calpeda®

Тех. характеристики n ≈ 2900 об./мин.

3 ~	230V	400V	1 ~	230V	P_1	P_2		Q m^3/h	3	3,5	4	4,5	5	5,5	6	6,5	7	7,5	8	9	10	12	14	16	18	20	25	30
	A	A		A	kW	kW	HP	l/min	50	58,3	66,6	75	83,3	91,6	100	108	116	125	133	150	166	200	233	266	300	333	416	500
VAL 30/A	2,3	1,3	**VALM 30/A**	3,6	0,63	0,45	0,6			6,7	6,5	6,2	5,9	5,6	5,3	5	4,7	4,3	4	3	2							
VAL 65E	7,5	4,3				1,5	2													7,1	6,9	6,6	6,3	6	5,6	5,3	4,5	3,7
VAL 65-R/A	9,15	5,3				2,2	3	**H** m												7,1	6,9	6,6	6,3	6	5,6	5,3	4,5	3,7
SC 30/A	2,3	1,3	**SCM 30/A**	2,8	0,47	0,37	0,5		11	10,6	10,2	9,6	9	8,3	7,4	6,5	5,4	4										
SC 50/A	2,3	1,3	**SCM 50/A**	3,6	0,69	0,45	0,6						10,3	10,2	10,1	10	9,9	9,8	9,7	9,4	9	8	6,7	5	3			

P_1 Максимальная потребляемая мощность. **H** Общая высота напора в м Допуски согласно стандарта ISO 9906, приложение “A”.

P_2 Номинальная мощность двигателя.

Размеры и вес

VAL 30E
SC 30E
SC 50E

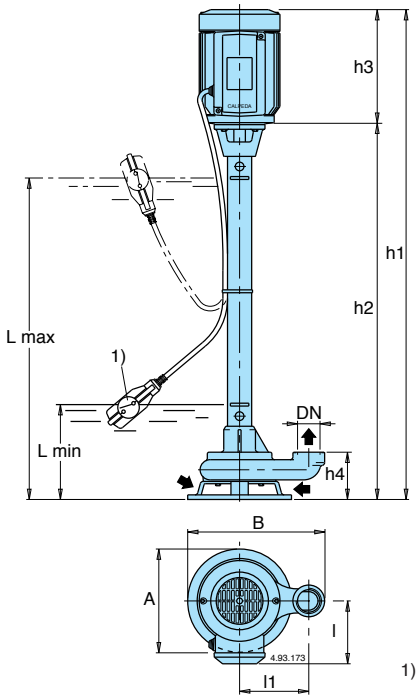

VAL 65E
VAL 65-R/A

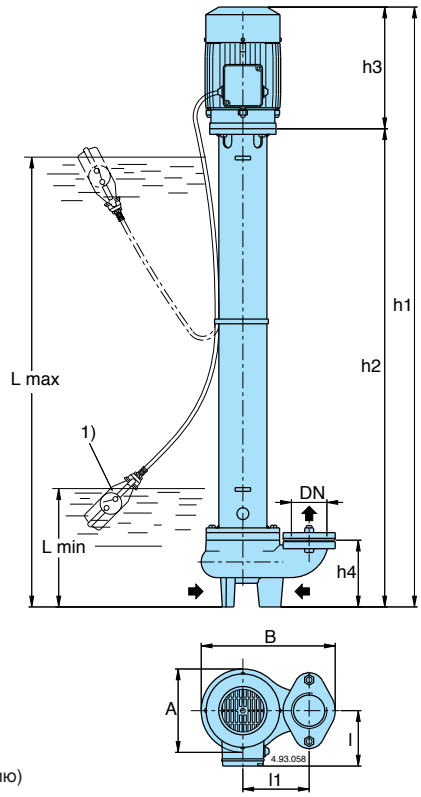

1) Поплавковый выключатель (по требованию)

ТИП	DN ISO 228	мм h1	h2	h3	h4	l	l1	L min	L max	A	B	kg
VAL 30/750/A	G 1 1/4	1025	825	200	82	111	120	150	750	180	235	17,8
VAL 30/1000/A		1275	1075						1000			19,5
VAL 65/1000E	G 2 1/2	1245	1010	235	140	135	140	250	950	175	283	40
VAL 65/1500E		1745	1510						1450			48
VAL 65/2000E		2245	2010						1950			56
VAL 65/2500E		2745	2510						2450			64
VAL 65/1000-R/A	G 2 1/2	1285	1010	275	140	135	140	250	950	175	283	43
VAL 65/1500-R/A		1785	1510						1450			51
VAL 65/2000-R/A		2285	2010						1950			59
VAL 65/2500-R/A		2785	2510						2450			67
SC 30/500/A	G 1 1/4	765	565	200	105	111	100	200	455	132	192	17,4
SC 30/750/A		1015	815						705			19,6
SC 30/1000/A		1265	1065						955			21,8
SC 30/1250/A		1515	1315						1205			24
SC 50/500/A	G 2	780	580	200	120	111	120	215	470	173	243	18,5
SC 50/750/A		1030	830						720			20,7
SC 50/1000/A		1280	1080						970			22,9
SC 50/1250/A		1530	1330						1220			25,1